国内销售部
电话：0576-89205966　82876810
传真：0576-82876763

国际贸易部
INTERNATIONAL TRADE DEPARTMENT
TEL：0086-576-89205965　82876810
FAX：0086-576-82876763
ADD:No.188 Huanxi Road,Jinqing Town,Luqiao District,Taizhou City ,Zhejiang Province ,P.R.China

E-mail:info@houlemotor.com
www.houlemotor.com

HOULE
PRECISION TRANSMISSION

共同引領世界
Drive the world together

AC SERVO MOTOR & SERVO DRIVER

交流伺服電機 & 伺服驅動器

Catalogue Ⅲ(2023)

共同引領世界

Drive the world together

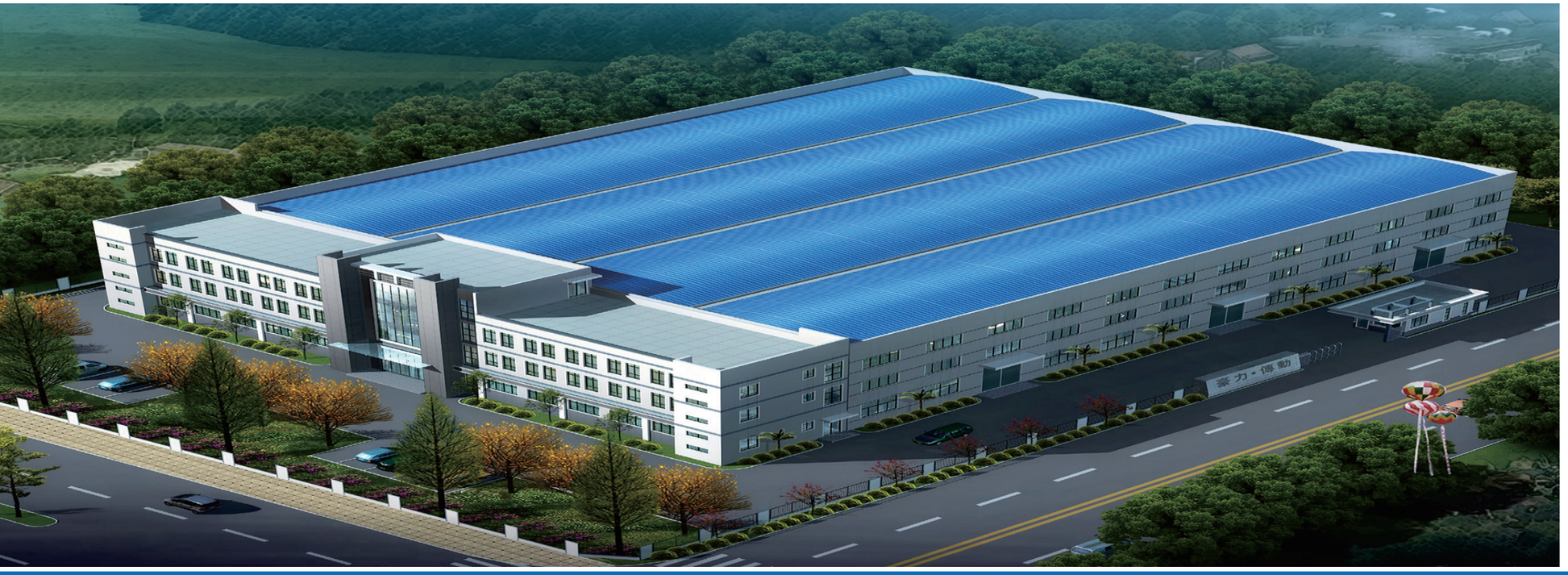

COMPANY PROFILE

Taizhou Houle Industrial Co.,Ltd. is a Chinese manufacturer of servo motor, servo driver, small and medium gear reduction motor.Who has passed the ISO 9001 international Quality System Certification. Most of the products have got CE and CCC certifications. These products are sold all over the world such as the United States, Europe, Southeast Asia and Middle East, etc.

The core products are include the universal servo motor, servo driver, G1 series micro/small reduction motor (power : from 6W to 400W) , Torque motor , L series Linear type reduction motor, F1 series orthogonal reduction motor, CB type gear reduction motor with electromagnetic clutch and brake, AC/DC speed controller and reduction motor accessories, GH/G3/G4 type medium reduction motor (Power :from 0.1kw to 3.7kw), the gear motors for poultry farm equipment, stainless steel thermostability long shaft motor, etc. They have been widely applied in the embroidery machine, CNC machine, packing machine, engraving machine, printing machinery, packing machinery, textile machinery, household appliances, etc.

We shall meet customer increasing demand.

We shall provide customer with our best service.

台州市豪力實業有限公司是一家專業研發、生產和銷售伺服電機、伺服驅動器和小中型減速電機系列產品的企業。全面通過ISO9001質量體系認證和CE、CCC產品認證。技術力量雄厚，生產、檢測設施完善，產品遠銷歐美、東南亞及中東等。

本公司目前的主要產品有：通用伺服電機、驅動器、G1系列平行軸小型交直流減速電機 (6W~400W)、轉矩電機、L系列直綫型減速電機、F1系列同軸正方法蘭減速器、CB系列離合剎車電機、交直流調速器及減速器輔件，還有GH、G3、G4系列平行軸中型交流減速電機 (0.1KW~3.7KW)，畜牧業設備專用減速電機，不銹鋼長軸高温電機等。產品廣泛應用于綉花機、數控機床、包裝機械、雕刻機、印刷機械、紡織機械和家用電器等領域，噪音低、馬力足、質量穩定！品種爲國内最齊全！

本公司將堅守“服務客户，提升員工，發展企業”的核心價值觀，以科技創新爲基礎，不斷進取，打造一個内貿、外貿并舉的生産型企業。

CERTIFICATES
榮譽認證

CERTIFICATES

Applies advanced production testing equipment during manufacturing quality control
先進的生產和檢測設備

CATALOG
目錄

AC servo motor description of models
AC伺服電機型號解讀 07/08

40B series servo motors
40B系列伺服電機 09/09

60B series servo motors
60B系列伺服電機 10/10

80B series servo motors
80B系列伺服電機 11/11

110B series servo motors
110B系列伺服電機 12/13

130B series servo motors
130B系列伺服電機 14/15

180B series servo motors
180B系列伺服電機 16/17

80N series servo motors
80N系列伺服電機 18/18

90N series servo motors
90N系列伺服電機 19/19

110N series servo motors
110N系列伺服電機 20/20

130N series servo motors
130N系列伺服電機 21/22

150N series servo motors
150N系列伺服電機 23/23

180N series servo motors
180N系列伺服電機 24/25

220N series servo motors
220N系列伺服電機 26/26

Servo driver description of models
伺服驅動器型號解讀 27/28

HM series servo drivers
HM系列伺服驅動器 29/30

HK series servo drivers
HK系列伺服驅動器 31/32

HY series servo drivers
HY系列伺服驅動器 33/34

HD series servo drivers
HD系列伺服驅動器 35/36

HS series servo drivers
HS系列伺服驅動器 37/38

HE series servo drivers
HE系列伺服驅動器 39/40

SERVO MOTOR APPLICATIONS
伺服電機應用領域

AC SERVO MOTOR

AC伺服電機

共同引領世界
Drive the world together

➤ AC SERVO MOTOR AC伺服電機

SH4MN	130	A	-	040	E	F	A1	D	-	0	1
1	2	3		4	5	6	7	8		9	10

1	Motor type 電機類型	SH4MN: Standard generalized series 4對極伺服電機 SH5MB: Medium inertia series 5對極伺服電機
2	Flange specifications 法蘭規格	040: 40 flange 40法蘭 060: 60 flange 60法蘭 080: 80 flange 80法蘭 090: 90 flange 90法蘭 110: 110 flange 110法蘭 130: 130 flange 130法蘭 150: 150 flange 150法蘭 180: 180 flange 180法蘭
3	Output shaft type 輸出軸類型	A: Round shaft, keyway, with screw hole 直軸、帶鍵槽、有螺孔（標配） B: Cone shaft, keyway, with screw hole 錐軸、有鍵槽、有螺孔 C: Round shaft, without key 直軸、無鍵 D: Round shaft, keyway 直軸、帶鍵槽
4	Rated torque 額定轉矩	P16:0.16N.m P32:0.32N.m 040:4N.m 050:5N.m 060:6N.m 077:7.7N.m 100:10N.m 150:15N.m A00:100N.m A18:118N.m B00:200N.m C00:300N.m
5	Rated speed 額定轉速	A: 500r/min B: 1000r/min C: 1500r/min D: 2000r/min E: 2500r/min F: 3000r/min G: 4000r/min H: 5000r/min
6	Rated voltage 額定電壓	A: 24V B: 48V C: 60V D: 72V E: 110V F: 220V G: 380V
7	Encoder specification 編碼器規格	I1: Photoelectric increment 1000 lines 光電增量1000綫 I2: Photoelectric increment 2500 lines 光電增量2500綫 I3: Photoelectric increment 5000 lines 光電增量5000綫 I4: Photoelectric scribing 2500 lines 光電省綫式2500綫 A1: Photoelectric multicircle absolute value 17 bit 光電多圈絶對值17位 A5: Photoelectric multicircle absolute value 23 bit 光電多圈絶對值23位 A6: Photoelectric single circle absolute value 17 bit 光電單圈絶對值17位 A9: Photoelectric single circle absolute value 23 bit 光電單圈絶對值23位 B1: Photoelectric separation multicircle absolute value 17 bit 光電分體式多圈絶對值17位 B2: Photoelectric separation multicircle absolute value 20 bit 光電分體式多圈絶對值20位 R2: Wrap type two pairs of polar rotation 繞綫式2對極旋變 R3: Magnetic resistance type two pairs of polar rotation 磁阻式2對極旋變 M1: 1000 line incremental magnetic codex 1000綫增量磁編 M7: 12 bit absolute value magnetic programming 12位絶對值磁編 00: Without encoder 無編碼器
8	Encoder brand 編碼器品牌	D: TAMAGAWA 多摩川 N: NEMICON 内密控 C: YUHENG 禹衡 B: PENON 倍能 Y: SICK S: SIDI 思迪 H: DANAHER 丹納赫 G: CDHD 高創 L: LTN
9	Brake type 刹車類型	0: Without brake 無抱閘 1: Electromagnetic brake 電磁抱閘 2: Permanent magnet brake 永磁抱閘 3: Hand brake 手動抱閘
10	Accessorier 輔件	0: Without oil seal 無油封 1: With oil seal 有油封

40B SERIES SERVO MOTORS 40B系列伺服電機

⊙ DIMENSION:UNIT=mm/ 外形圖

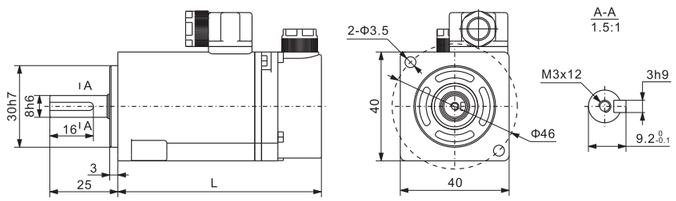

⊙ SPECIFICATIONS/ 技術參數

MOTOR MODEL 電機型號	SH5MB040A-P32FFI2D-01
RATED POWER(W) 額定功率	100
RATED VOLTAGE(V) 額定綫電壓	220
RATED CURRENT(A) 額定綫電流	1.0
RATED SPEED(RPM) 額定轉速	3000
RATED TORQUE(N.m) 額定力矩	0.318
PEAK TORQUE(N.m) 峰值力矩	0.954
VOLTAGE CONSTANT(V/1000r/min) 反電勢	25
TORQUE COEFFICIENT(N.m/A) 力矩系數	0.408
ROTOR INERTIA(KG.M²) 轉子慣量	0.064×10^{-4}
LINE-LINE RESISTANCE（Ω） 繞組（綫間）電阻	25.2
D AXIS INDUCTANCE (mH) D軸電感	8.7
Q AXIS INDUCTANCE (mH) Q軸電感	8.9
ELECTRICAL TIME-CONSTANT（ms） 電氣時間常數	0.71
RATED VOLTAGE OF BRAKE（V） 抱閘額定電壓	24
ENCODER TYPE 編碼器類型	Photolectric Encoder/absolute Encoder/rotary Transformer... 光電脉衝編碼器/絶對值編碼器/旋轉變壓器…
NUMBER OF POLES 極數	10
INSULATION CLASS 電機絶緣等級	Class F
SAFETY CLASS 防護等級	IP65
ENVIRONMENT 使用環境	TEMPERATURE:-20℃~+40℃ HUMIDITY BELOW 90%RH NO DEWING 環境溫度：-20℃~+40℃ 環境濕度：相對濕度＜90%（不結霜條件）
WEIGHT（KG） 重量	0.45
MOTOR WINDING PLUG 電機繞組插座	WINDING LEAD WIRE 繞組引綫: U V W PE AERIAL PLUG SERIAL NUMBER 航插插座編號: 2 3 4 1 AMP PLUG SERIAL NUMBER 安普插座編號: 1 2 3 4
INCREMENTAL ENCODER SOCKET(15PIN) 增量編碼器插座（15芯）	SIGNAL WIRE 信號引綫: 5V 0V B+ Z- U+ Z+ U- A+ V+ W+ V- A- B- W- PE PLUG SERIAL NUMBER 插座編號: 2 3 4 5 6 7 8 9 10 11 12 13 14 15 1
ABSOLUTE ENCODER SOCKET(7PIN) 絶對值編碼器插座（7芯）	SIGNAL WIRE 信號引綫: E- E+ SD- 0V SD+ +5V PE PLUG SERIAL NUMBER 插座編號: 2 3 4 5 6 7 1
L WITHOUT BRAKE L不帶抱閘	75
L WITH ELECTROMAGNETIC BRAKE L帶電磁抱閘	104.5

60B SERIES SERVO MOTORS 60B系列伺服電機

⊙ DIMENSION:UNIT=mm/ 外形圖

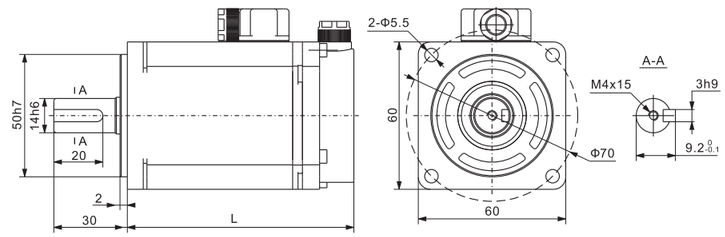

⊙ SPECIFICATIONS/ 技術參數

MOTOR MODEL 電機型號	SH5MB060A-P64FFI2D-01	SH5MB060A-013FFI2D-01
RATED POWER(W) 額定功率	200	400
RATED VOLTAGE(V) 額定綫電壓	220	220
RATED CURRENT(A) 額定綫電流	1.7	2.5
RATED SPEED(RPM) 額定轉速	3000	3000
RATED TORQUE(N.m) 額定力矩	0.64	1.27
PEAK TORQUE(N.m) 峰值力矩	1.92	3.81
VOLTAGE CONSTANT(V/1000r/min) 反電勢	23	31
TORQUE COEFFICIENT(N.m/A) 力矩系數	0.38	0.51
ROTOR INERTIA(KG.M²) 轉子慣量	0.28×10^{-4}	0.52×10^{-4}
LINE-LINE RESISTANCE（Ω） 繞組（綫間）電阻	4.57	3.24
D AXIS INDUCTANCE (mH) D軸電感	3.7	2.9
Q AXIS INDUCTANCE (mH) Q軸電感	4.3	3.4
ELECTRICAL TIME-CONSTANT（ms） 電氣時間常數	1.62	1.79
RATED VOLTAGE OF BRAKE（V） 抱閘額定電壓	24	24
ENCODER TYPE 編碼器類型	Photolectric Encoder/absolute Encoder/rotary Transformer... 光電脉衝編碼器/絶對值編碼器/旋轉變壓器…	
NUMBER OF POLES 極數	10	
INSULATION CLASS 電機絶緣等級	Class F	
SAFETY CLASS 防護等級	IP65	
ENVIRONMENT 使用環境	TEMPERATURE:-20℃~+40℃ HUMIDITY BELOW 90%RH NO DEWING 環境溫度：-20℃~+40℃ 環境濕度：相對濕度＜90%（不結霜條件）	
WEIGHT（KG） 重量	0.8	1.1
MOTOR WINDING PLUG 電機繞組插座	WINDING LEAD WIRE 繞組引綫: U V W PE AERIAL PLUG SERIAL NUMBER 航插插座編號: 2 3 4 1 AMP PLUG SERIAL NUMBER 安普插座編號: 1 2 3 4	
INCREMENTAL ENCODER SOCKET(15PIN) 增量編碼器插座（15芯）	SIGNAL WIRE 信號引綫: 5V 0V B+ Z- U+ Z+ U- A+ V+ W+ V- A- B- W- PE PLUG SERIAL NUMBER 插座編號: 2 3 4 5 6 7 8 9 10 11 12 13 14 15 1	
ABSOLUTE ENCODER SOCKET(7PIN) 絶對值編碼器插座（7芯）	SIGNAL WIRE 信號引綫: E- E+ SD- 0V SD+ +5V PE PLUG SERIAL NUMBER 插座編號: 2 3 4 5 6 7 1	
L WITHOUT BRAKE L不帶抱閘	75	92
L WITH ELECTROMAGNETIC BRAKE L帶電磁抱閘	104.5	121.5

80B SERIES SERVO MOTORS 80B系列伺服電機

⊙ DIMENSION:UNIT=mm/ 外形圖

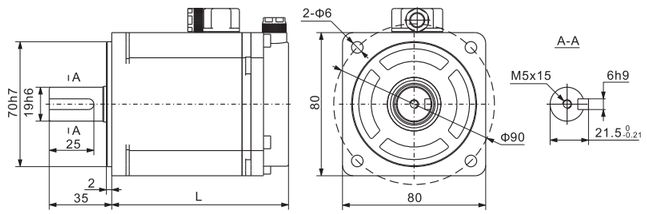

⊙ SPECIFICATIONS/ 技術參數

MOTOR MODEL 電機型號	SH5MB080A-024FFI2D-01
RATED POWER(W) 額定功率	750
RATED VOLTAGE(V) 額定綫電壓	220
RATED CURRENT(A) 額定綫電流	4.4
RATED SPEED(RPM) 額定轉速	3000
RATED TORQUE(N.m) 額定力矩	2.39
PEAK TORQUE(N.m) 峰值力矩	7.17
VOLTAGE CONSTANT(V/1000r/min) 反電勢	34
TORQUE COEFFICIENT(N.m/A) 力矩系數	0.54
ROTOR INERTIA(KG.M²) 轉子慣量	1.48×10^{-4}
LINE-LINE RESISTANCE（Ω） 繞組（綫間）電阻	1.08
D AXIS INDUCTANCE (mH) D軸電感	2.1
Q AXIS INDUCTANCE (mH) Q軸電感	2.5
ELECTRICAL TIME-CONSTANT（ms） 電氣時間常數	3.89
RATED VOLTAGE OF BRAKE（V） 抱閘額定電壓	24
ENCODER TYPE 編碼器類型	Photolectric Encoder/absolute Encoder/rotary Transformer... 光電脉衝編碼器/絶對值編碼器/旋轉變壓器…
NUMBER OF POLES 極數	10
INSULATION CLASS 電機絶緣等級	Class F
SAFETY CLASS 防護等級	IP65
ENVIRONMENT 使用環境	TEMPERATURE:-20℃~+40℃ HUMIDITY BELOW 90%RH NO DEWING 環境溫度：-20℃~+40℃ 環境濕度：相對濕度＜90%（不結霜條件）
WEIGHT（KG） 重量	2.1

MOTOR WINDING PLUG 電機繞組插座	WINDING LEAD WIRE 繞組引綫	U			V				W				PE			
	AERIAL PLUG SERIAL NUMBER 航插插座編號	2			3				4				1			
	AMP PLUG SERIAL NUMBER 安普插座編號	1			2				3				4			
INCREMENTAL ENCODER SOCKET(15PIN) 增量編碼器插座（15芯）	SIGNAL WIRE 信號引綫	5V	0V	B+	Z−	U+	Z+	U−	A+	V+	W+	V−	A−	B−	W−	PE
	PLUG SERIAL NUMBER 插座編號	2	3	4	5	6	7	8	9	10	11	12	13	14	15	1
ABSOLUTE ENCODER SOCKET(7PIN) 絶對值編碼器插座（7芯）	SIGNAL WIRE 信號引綫	E−		E+		SD−			0V		SD+		+5V			PE
	PLUG SERIAL NUMBER 插座編號	2		3		4			5		6		7			1
L WITHOUT BRAKE L不帶抱閘		98.5														
L WITH ELECTROMAGNETIC BRAKE L帶電磁抱閘		132.5														

110B SERIES SERVO MOTORS 110B系列伺服電機

⊙ DIMENSION:UNIT=mm/ 外形圖

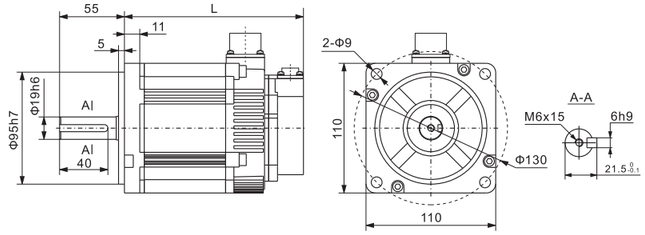

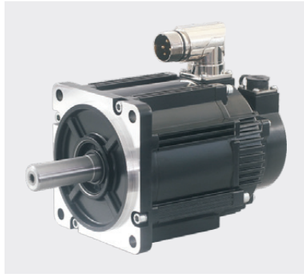

⊙ SPECIFICATIONS/ 技術參數

MOTOR MODEL 電機型號	SH5MB110A-042 DFI2D-01	SH5MB110A-054 DFI2D-01	SH5MB110A-064 DFI2D-01	SH5MB110A-075 DFI2D-01
RATED POWER(KW) 額定功率	0.88	1.1	1.3	1.6
RATED VOLTAGE(V) 額定綫電壓	220	220	220	220
RATED CURRENT(A) 額定綫電流	4.5	5.5	6.5	8.0
RATED SPEED(RPM) 額定轉速	2000	2000	2000	2000
RATED TORQUE(N.m) 額定力矩	4.2	5.4	6.4	7.5
PEAK TORQUE(N.m) 峰值力矩	12.6	16.2	19.2	22.5
VOLTAGE CONSTANT(V/1000r/min) 反電勢	65	65	65	66
TORQUE COEFFICIENT(N.m/A) 力矩系數	0.93	0.98	0.98	0.94
ROTOR INERTIA(KG.M²) 轉子慣量	0.787×10^{-3}	0.916×10^{-3}	1.061×10^{-3}	1.238×10^{-3}
LINE-LINE RESISTANCE（Ω） 繞組（綫間）電阻	1.47	1.08	0.81	0.78
LINE-LINE INDUCTANCE（mH） 繞組（綫間）電感	7.6	6.15	4.98	4.48
ELECTRICAL TIME-CONSTANT（ms） 電氣時間常數	5.2	5.7	6.1	5.7
RATED VOLTAGE OF BRAKE（V） 抱閘額定電壓	24	24	24	24
ENCODER TYPE 編碼器類型	Photolectric Encoder/absolute Encoder/rotary Transformer... 光電脉衝編碼器/絶對值編碼器/旋轉變壓器…			
NUMBER OF POLES 極數	10			
INSULATION CLASS 電機絶緣等級	Class F			
SAFETY CLASS 防護等級	IP65			
ENVIRONMENT 使用環境	TEMPERATURE:-20℃~+40℃ HUMIDITY BELOW 90%RH NO DEWING 環境溫度：-20℃~+40℃ 環境濕度：相對濕度＜90%（不結霜條件）			
WEIGHT（KG） 重量	5.2	6.1	7.3	9.1

MOTOR WINDING PLUG 電機繞組插座	WINDING LEAD WIRE 繞組引綫	U			V				W				PE			
	AERIAL PLUG SERIAL NUMBER 航插插座編號	2			3				4				1			
INCREMENTAL ENCODER SOCKET(15PIN) 增量編碼器插座（15芯）	SIGNAL WIRE 信號引綫	5V	0V	A+	B+	Z+	A−	B−	Z−	U+	V+	W+	U−	V−	W−	PE
	PLUG SERIAL NUMBER 插座編號	2	3	4	5	6	7	8	9	10	11	12	13	14	15	1
ABSOLUTE ENCODER SOCKET(7PIN) 絶對值編碼器插座（7芯）	SIGNAL WIRE 信號引綫	E−		E+		SD−			0V		SD+		+5V			PE
	PLUG SERIAL NUMBER 插座編號	2		3		4			5		6		7			1

110B SERIES SERVO MOTORS　110B系列伺服電機

⊙ SPECIFICATIONS/ 技術參數

MOTOR MODEL 電機型號	SH5MB110A-042 FFI2D-01	SH5MB110A-054 FFI2D-01	SH5MB110A-064 FFI2D-01
RATED POWER(KW) 額定功率	1.3	1.7	1.7
RATED VOLTAGE(V) 額定綫電壓	220	220	220
RATED CURRENT(A) 額定綫電流	6.5	8.2	9.5
RATED SPEED(RPM) 額定轉速	3000	3000	2500
RATED TORQUE(N.m) 額定力矩	4.2	5.4	6.4
PEAK TORQUE(N.m) 峰值力矩	12.6	16.2	19.2
VOLTAGE CONSTANT(V/1000r/min) 反電勢	42.5	43	44.5
TORQUE COEFFICIENT(N.m/A) 力矩系數	0.65	0.66	0.67
ROTOR INERTIA(KG.M²) 轉子慣量	0.787×10^{-3}	0.916×10^{-3}	1.061×10^{-3}
LINE-LINE RESISTANCE（Ω） 繞組（綫間）電阻	0.54	0.44	0.4
LINE-LINE INDUCTANCE（mH） 繞組（綫間）電感	3.0	2.8	2.6
ELECTRICAL TIME-CONSTANT（ms） 電氣時間常數	5.6	6.4	6.5
RATED VOLTAGE OF BRAKE（V） 抱閘額定電壓	24	24	24
ENCODER TYPE 編碼器類型	Photolectric Encoder/absolute Encoder/rotary Transformer... 光電脉衝編碼器/絶對值編碼器/旋轉變壓器…		
NUMBER OF POLES 極數	10		
INSULATION CLASS 電機絶緣等級	Class F		
SAFETY CLASS 防護等級	IP65		
ENVIRONMENT 使用環境	TEMPERATURE:-20℃~+40℃ HUMIDITY BELOW 90%RH NO DEWING 環境温度：-20℃~+40℃ 環境濕度：相對濕度＜90%（不結霜條件）		
WEIGHT（KG） 重量	5.2	6.1	7.3

MOTOR WINDING PLUG 電機繞組插座	WINDING LEAD WIRE 繞組引綫	U				V				W						PE
	AERIAL PLUG SERIAL NUMBER 航插插座編號	2				3				4						1
INCREMENTAL ENCODER SOCKET(15PIN) 增量編碼器插座（15芯）	SIGNAL WIRE 信號引綫	5V	0V	A+	B+	Z+	A−	B−	Z−	U+	V+	W+	U−	V−	W−	PE
	PLUG SERIAL NUMBER 插座編號	2	3	4	5	6	7	8	9	10	11	12	13	14	15	1
ABSOLUTE ENCODER SOCKET(7PIN) 絶對值編碼器插座（7芯）	SIGNAL WIRE 信號引綫	E−		E+		SD−		0V		SD+			+5V			PE
	PLUG SERIAL NUMBER 插座編號	2		3		4		5		6			7			1

110B系列伺服電機

RATED TORQUE(N.m) 額定力矩	4.2 2000rpm 3000rpm	5.4 2000rpm 3000rpm	6.4 2000rpm 2500rpm	7.5 2000rpm
L WITHOUT BRAKE L不帶抱閘	154	164	174	185
L WITH ELECTROMAGNETIC BRAKE L帶電磁抱閘	194	204	214	225

130B SERIES SERVO MOTORS　130B系列伺服電機

⊙ DIMENSION:UNIT=mm/ 外形圖

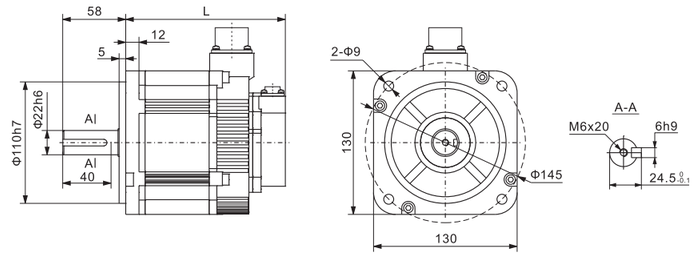

⊙ SPECIFICATIONS/ 技術參數

MOTOR MODEL 電機型號	SH5MB130A-054 CFI2D-01	SH5MB130A-064 CFI2D-01	SH5MB130A-084 CFI2D-01	SH5MB130A-115 CFI2D-01	SH5MB130A-146 CFI2D-01
RATED POWER(KW) 額定功率	0.85	1.0	1.3	1.8	2.3
RATED VOLTAGE(V) 額定綫電壓	220	220	220	220	220
RATED CURRENT(A) 額定綫電流	6.5	8.0	9.5	14.0	16.0
RATED SPEED(RPM) 額定轉速	1500	1500	1500	1500	1500
RATED TORQUE(N.m) 額定力矩	5.4	6.4	8.4	11.5	14.6
PEAK TORQUE(N.m) 峰值力矩	16.2	19.2	25.2	34.5	43.8
VOLTAGE CONSTANT(V/1000r/min) 反電勢	57.5	58	62.5	67	60
TORQUE COEFFICIENT(N.m/A) 力矩系數	0.83	0.8	0.88	0.82	0.91
ROTOR INERTIA(KG.M²) 轉子慣量	1.388×10^{-3}	1.604×10^{-3}	2.059×10^{-3}	3.015×10^{-3}	4.070×10^{-3}
LINE-LINE RESISTANCE（Ω） 繞組（綫間）電阻	1.2	0.9	0.56	0.82	0.24
LINE-LINE INDUCTANCE（mH） 繞組（綫間）電感	5.2	4.2	3.4	0.4	1.9
ELECTRICAL TIME-CONSTANT（ms） 電氣時間常數	4.3	4.6	6.1	2.8	7.9
RATED VOLTAGE OF BRAKE（V） 抱閘額定電壓	24	24	24	24	24
ENCODER TYPE 編碼器類型	Photolectric Encoder/absolute Encoder/rotary Transformer... 光電脉衝編碼器/絶對值編碼器/旋轉變壓器…				
NUMBER OF POLES 極數	10				
INSULATION CLASS 電機絶緣等級	Class F				
SAFETY CLASS 防護等級	IP65				
ENVIRONMENT 使用環境	TEMPERATURE:-20℃~+40℃ HUMIDITY BELOW 90%RH NO DEWING 環境温度：-20℃~+40℃ 環境濕度：相對濕度＜90%（不結霜條件）				
WEIGHT（KG） 重量	5.4	5.9	6.8	8.3	10.2

MOTOR WINDING PLUG 電機繞組插座	WINDING LEAD WIRE 繞組引綫	U				V				W						PE
	AERIAL PLUG SERIAL NUMBER 航插插座編號	2				3				4						1
INCREMENTAL ENCODER SOCKET(15PIN) 增量編碼器插座（15芯）	SIGNAL WIRE 信號引綫	5V	0V	A+	B+	Z+	A−	B−	Z−	U+	V+	W+	U−	V−	W−	PE
	PLUG SERIAL NUMBER 插座編號	2	3	4	5	6	7	8	9	10	11	12	13	14	15	1
ABSOLUTE ENCODER SOCKET(7PIN) 絶對值編碼器插座（7芯）	SIGNAL WIRE 信號引綫	E−		E+		SD−		0V		SD+			+5V			PE
	PLUG SERIAL NUMBER 插座編號	2		3		4		5		6			7			1

130B SERIES SERVO MOTORS　130B系列伺服電機

⊙ SPECIFICATIONS/ 技術參數

MOTOR MODEL 電機型號	SH5MB130A-054 FFI2D-01	SH5MB130A-064 FFI2D-01	SH5MB130A-084 FFI2D-01	SH5MB130A-115 DFI2D-01	SH5MB130D-146 DFI2D-01
RATED POWER(KW) 額定功率	1.7	2.0	2.6	2.4	3.1
RATED VOLTAGE(V) 額定綫電壓	220	220	220	220	220
RATED CURRENT(A) 額定綫電流	9.5	11.5	13.5	17.8	23
RATED SPEED(RPM) 額定轉速	3000	3000	3000	2000	2000
RATED TORQUE(N.m) 額定力矩	5.4	6.4	8.4	11.5	14.6
PEAK TORQUE(N.m) 峰值力矩	16.2	19.2	25.2	34.5	43.8
VOLTAGE CONSTANT(V/1000r/min) 反電勢	42	41	41.6	53.3	41.9
TORQUE COEFFICIENT(N.m/A) 力矩系數	0.57	0.56	0.62	0.65	0.63
ROTOR INERTIA(KG.M²) 轉子慣量	1.388×10^{-3}	1.604×10^{-3}	2.059×10^{-3}	3.015×10^{-3}	4.070×10^{-3}
LINE-LINE RESISTANCE（Ω） 繞組（綫間）電阻	0.55	0.44	0.33	0.35	0.17
LINE-LINE INDUCTANCE（mH） 繞組（綫間）電感	2.85	2.0	1.7	1.79	0.77
ELECTRICAL TIME-CONSTANT（ms） 電氣時間常數	5.2	4.5	5.2	5.1	4.5
RATED VOLTAGE OF BRAKE（V） 抱閘額定電壓	24	24	24	24	24
ENCODER TYPE 編碼器類型	Photolectric Encoder/absolute Encoder/rotary Transformer... 光電脉衝編碼器/絶對值編碼器/旋轉變壓器…				
NUMBER OF POLES 極數	10				
INSULATION CLASS 電機絶緣等級	Class F				
SAFETY CLASS 防護等級	IP65				
ENVIRONMENT 使用環境	TEMPERATURE:-20℃~+40℃ HUMIDITY BELOW 90%RH NO DEWING 環境溫度：-20℃~+40℃ 環境濕度：相對濕度＜90%（不結霜條件）				
WEIGHT（KG） 重量	5.4	5.9	6.8	8.3	10.2

MOTOR WINDING PLUG 電機繞組插座	WINDING LEAD WIRE 繞組引綫	U				V				W				PE		
	AERIAL PLUG SERIAL NUMBER 航插插座編號	2				3				4				1		
INCREMENTAL ENCODER SOCKET(15PIN) 增量編碼器插座（15芯）	SIGNAL WIRE 信號引綫	5V	0V	A+	B+	Z+	A−	B−	Z−	U+	V+	W+	U−	V−	W−	PE
	PLUG SERIAL NUMBER 插座編號	2	3	4	5	6	7	8	9	10	11	12	13	14	15	1
ABSOLUTE ENCODER SOCKET(7PIN) 絶對值編碼器插座（7芯）	SIGNAL WIRE 信號引綫	E−		E+		SD−		0V		SD+		+5V		PE		
	PLUG SERIAL NUMBER 插座編號	2		3		4		5		6		7		1		

130B系列伺服電機

RATED TORQUE(N.m) 額定力矩	5.4 1500rpm 3000rpm	6.4 1500rpm 3000rpm	8.4 1500rpm 3000rpm	11.5 1500rpm 2000rpm	14.6 1500rpm 2000rpm
L WITHOUT BRAKE L不帶抱閘	145	152	165	192	224
L WITH ELECTROMAGNETIC BRAKE L帶電磁抱閘	172	178	192	219	251

180B SERIES SERVO MOTORS　180B系列伺服電機

⊙ DIMENSION:UNIT=mm/ 外形圖

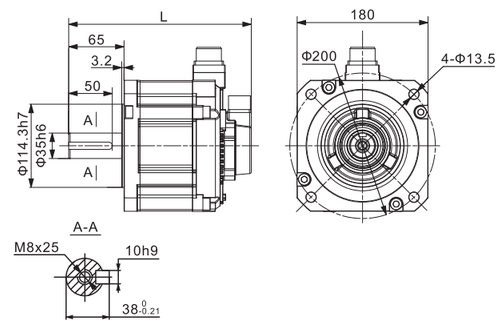

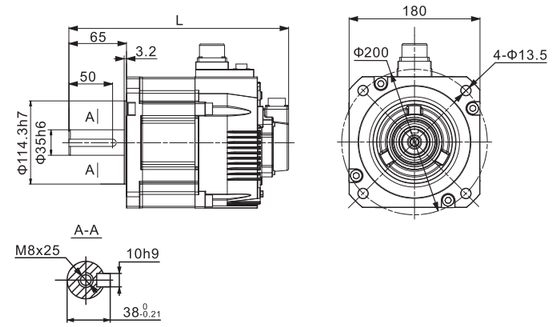

⊙ SPECIFICATIONS/ 技術參數

MOTOR MODEL 電機型號	SH5MB180A-191 CFI2D-01	SH5MB180D-191 CGI2D-01	SH5MB180A-287 CFI2D-01	SH5MB180D-287 CGI2D-01
RATED POWER(KW) 額定功率	3.0	3.0	4.5	4.5
RATED VOLTAGE(V) 額定綫電壓	220	380	220	380
RATED CURRENT(A) 額定綫電流	11	11.6	15.9	16.6
RATED SPEED(RPM) 額定轉速	1500	1500	1500	1500
RATED TORQUE(N.m) 額定力矩	19.1	19.1	28.65	28.65
PEAK TORQUE(N.m) 峰值力矩	57.3	57.3	85.95	85.95
VOLTAGE CONSTANT(V/1000r/min) 反電勢	103	103	105	105
TORQUE COEFFICIENT(N.m/A) 力矩系數	1.74	1.65	1.8	1.73
ROTOR INERTIA(KG.M²) 轉子慣量	4.720×10^{-3}	4.720×10^{-3}	6.930×10^{-3}	6.930×10^{-3}
LINE-LINE RESISTANCE（Ω） 繞組（綫間）電阻	0.67	0.67	0.35	0.35
LINE-LINE INDUCTANCE（mH） 繞組（綫間）電感	10.2	10.2	6.6	6.6
ELECTRICAL TIME-CONSTANT（ms） 電氣時間常數	15.22	15.22	18.86	18.86
RATED VOLTAGE OF BRAKE（V） 抱閘額定電壓	24	24	24	24
ENCODER TYPE 編碼器類型	Photolectric Encoder/absolute Encoder/rotary Transformer... 光電脉衝編碼器/絶對值編碼器/旋轉變壓器…			
NUMBER OF POLES 極數	10			
INSULATION CLASS 電機絶緣等級	Class F			
SAFETY CLASS 防護等級	IP65			
ENVIRONMENT 使用環境	TEMPERATURE:-20℃~+40℃ HUMIDITY BELOW 90%RH NO DEWING 環境溫度：-20℃~+40℃ 環境濕度：相對濕度＜90%（不結霜條件）			
WEIGHT（KG） 重量	12.9	12.9	16.6	16.6

MOTOR WINDING PLUG 電機繞組插座	WINDING LEAD WIRE 繞組引綫	U				V				W				PE		
	AERIAL PLUG SERIAL NUMBER 航插插座編號	2				3				4				1		
INCREMENTAL ENCODER SOCKET(15PIN) 增量編碼器插座（15芯）	SIGNAL WIRE 信號引綫	5V	0V	A+	B+	Z+	A−	B−	Z−	U+	V+	W+	U−	V−	W−	PE
	PLUG SERIAL NUMBER 插座編號	2	3	4	5	6	7	8	9	10	11	12	13	14	15	1
ABSOLUTE ENCODER SOCKET(7PIN) 絶對值編碼器插座（7芯）	SIGNAL WIRE 信號引綫	E−		E+		SD−		0V		SD+		+5V		PE		
	PLUG SERIAL NUMBER 插座編號	2		3		4		5		6		7		1		

180B SERIES SERVO MOTORS　180B系列伺服電機

⊙ SPECIFICATIONS/ 技術參數

MOTOR MODEL 電機型號	SH5MB180A-350 CFI2D-01	SH5MB180A-350 CGI2D-01	SH5MB180A-478 CFI2D-01	SH5MB180D-478 CGI2D-01
RATED POWER(KW) 額定功率	5.5	5.5	7.5	7.5
RATED VOLTAGE(V) 額定綫電壓	220	380	220	380
RATED CURRENT(A) 額定綫電流	20.2	21.4	25.8	26.7
RATED SPEED(RPM) 額定轉速	1500	1500	1500	1500
RATED TORQUE(N.m) 額定力矩	35	35	47.76	47.76
PEAK TORQUE(N.m) 峰值力矩	105	105	143.3	143.3
VOLTAGE CONSTANT(V/1000r/min) 反電勢	102	102	111	111
TORQUE COEFFICIENT(N.m/A) 力矩系數	1.73	1.64	1.85	1.79
ROTOR INERTIA(KG.M²) 轉子慣量	9.410×10^{-3}	9.410×10^{-3}	13.56×10^{-3}	13.56×10^{-3}
LINE-LINE RESISTANCE（Ω） 繞組（綫間）電阻	0.25	0.25	0.18	0.18
LINE-LINE INDUCTANCE（mH） 繞組（綫間）電感	4.3	4.3	3.6	3.6
ELECTRICAL TIME-CONSTANT（ms） 電氣時間常數	17.2	17.2	20.0	20.0
RATED VOLTAGE OF BRAKE（V） 抱閘額定電壓	24	24	24	24
ENCODER TYPE 編碼器類型	Photolectric Encoder/absolute Encoder/rotary Transformer... 光電脉衝編碼器/絶對值編碼器/旋轉變壓器…			
NUMBER OF POLES 極數	10			
INSULATION CLASS 電機絶緣等級	Class F			
SAFETY CLASS 防護等級	IP65			
ENVIRONMENT 使用環境	TEMPERATURE:-20℃~+40℃ HUMIDITY BELOW 90%RH NO DEWING 環境溫度：-20℃~+40℃ 環境濕度：相對濕度＜90%（不結霜條件）			
WEIGHT（KG） 重量	21.1	21.1	28.4	28.4
MOTOR WINDING PLUG 電機繞組插座	WINDING LEAD WIRE 繞組引綫: U / V / W / PE AERIAL PLUG SERIAL NUMBER 航插插座編號: 2 / 3 / 4 / 1			
INCREMENTAL ENCODER SOCKET(15PIN) 增量編碼器插座（15芯）	SIGNAL WIRE 信號引綫: 5V 0V A+ B+ Z+ A− B− Z− U+ V+ W+ U− V− W− PE PLUG SERIAL NUMBER 插座編號: 2 3 4 5 6 7 8 9 10 11 12 13 14 15 1			
ABSOLUTE ENCODER SOCKET(7PIN) 絶對值編碼器插座（7芯）	SIGNAL WIRE 信號引綫: E− E+ SD− 0V SD+ +5V PE PLUG SERIAL NUMBER 插座編號: 2 3 4 5 6 7 1			

180B系列伺服電機

RATED TORQUE(N.m) 額定力矩	19.1	28.65	35	47.76
L WITHOUT BRAKE L不帶抱閘	156	180	205	250
L WITH ELECTROMAGNETIC BRAKE L帶電磁抱閘	193	217	242	287

80N SERIES SERVO MOTORS　80N系列伺服電機

⊙ DIMENSION:UNIT=mm/ 外形圖

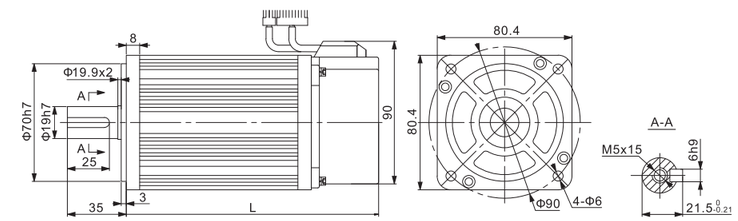

⊙ SPECIFICATIONS/ 技術參數

MOTOR MODEL 電機型號	SH4MN080A-013FFI2D-01	SH4MN080A-024FFI2D-01	SH4MN080A-035DFI2D-01	SH4MN080A-040EFI2D-01
RATED POWER(KW) 額定功率	0.4	0.75	0.73	1.0
RATED VOLTAGE(V) 額定綫電壓	220	220	220	220
RATED CURRENT(A) 額定綫電流	2	3	3	4.4
RATED SPEED(RPM) 額定轉速	3000	3000	2000	2500
RATED TORQUE(N.m) 額定力矩	1.27	2.39	3.5	4
PEAK TORQUE(N.m) 峰值力矩	3.8	7.1	10.5	12
PEAK CURRENT(A) 峰值電流	6	9	9	13.2
VOLTAGE CONSTANT(V/1000r/min) 反電勢	40	48	71	56
TORQUE COEFFICIENT(N.m/A) 力矩系數	0.64	0.8	1.17	0.9
ROTOR INERTIA(KG.M²) 轉子慣量	1.05×10^{-4}	1.82×10^{-4}	2.63×10^{-4}	2.97×10^{-4}
LINE-LINE RESISTANCE（Ω） 繞組（綫間）電阻	4.44	2.88	3.65	1.83
LINE-LINE INDUCTANCE（mH） 繞組（綫間）電感	7.93	6.4	8.8	4.72
ELECTRICAL TIME-CONSTANT（ms） 電氣時間常數	1.66	2.22	2.4	2.58
WEIGHT（KG） 重量	1.78	2.9	3.9	4.1
ENCODER LINE NUMBER(PPR) 編碼器綫數	2500			
NUMBER OF POLES 極數	8			
INSULATION CLASS 電機絶緣等級	ClassF			
SAFETY CLASS 防護等級	IP65			
ENVIRONMENT 使用環境	TEMPERATURE:-20℃~+40℃ HUMIDITY BELOW 90%RH NO DEWING 環境溫度：-20℃~+40℃ 環境濕度：相對濕度＜90%（不結霜條件）			
MOTOR WINDING PLUG 電機繞組插座	WINDING LEAD WIRE 繞組引綫: U / V / W / PE AERIAL PLUG SERIAL NUMBER 航插插座編號: 2 / 3 / 4 / 1 AMP PLUG SERIAL NUMBER 安普插座編號: 1 / 2 / 3 / 4			
INCREMENTAL ENCODER SOCKET(15PIN) 增量編碼器插座（15芯）	SIGNAL WIRE 信號引綫: 5V 0V B Z− U Z U− A V W V− A− B− W− PE PLUG SERIAL NUMBER 插座編號: 2 3 4 5 6 7 8 9 10 11 12 13 14 15 1			
ABSOLUTE ENCODER SOCKET(7PIN) 絶對值編碼器插座（7芯）	SIGNAL WIRE 信號引綫: E− E+ SD− 0V SD+ +5V PE PLUG SERIAL NUMBER 插座編號: 2 3 4 5 6 7 1			
L WITHOUT BRAKE L不帶抱閘	124	151	179	191
L WITH ELECTROMAGNETIC BRAKE L帶電磁抱閘	164	191	219	231

90N SERIES SERVO MOTORS 90N系列伺服電機

⊙ DIMENSION:UNIT=mm/ 外形圖

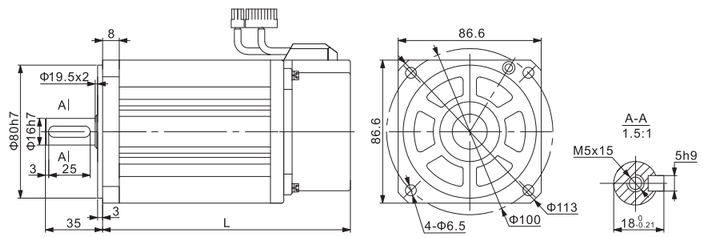

⊙ SPECIFICATIONS/ 技術參數

MOTOR MODEL 電機型號		SH4MN090A-024FFI2D-01	SH4MN090A-035DFI2D-01	SH4MN090A-040EFI2D-01
RATED POWER(KW) 額定功率		0.75	0.73	1.0
RATED VOLTAGE(V) 額定綫電壓		220	220	220
RATED CURRENT(A) 額定綫電流		3	3	4
RATED SPEED(RPM) 額定轉速		3000	2000	2500
RATED TORQUE(N.m) 額定力矩		2.4	3.5	4
PEAK TORQUE(N.m) 峰值力矩		7.1	10.5	12
PEAK CURRENT(A) 峰值電流		9	9	12
VOLTAGE CONSTANT(V/1000r/min) 反電勢		51	67	60
TORQUE COEFFICIENT(N.m/A) 力矩系數		0.8	1.2	1.0
ROTOR INERTIA(KG.M²) 轉子慣量		$2.45x10^{-4}$	$3.4x10^{-4}$	$3.7x10^{-4}$
LINE-LINE RESISTANCE（Ω） 繞組（綫間）電阻		3.2	4.06	2.69
LINE-LINE INDUCTANCE（mH） 繞組（綫間）電感		7.0	9.7	6.21
ELECTRICAL TIME-CONSTANT（ms） 電氣時間常數		2.2	2.39	2.3
WEIGHT（KG） 重量		3.1	3.9	4.2
ENCODER LINE NUMBER(PPR) 編碼器綫數		2500		
NUMBER OF POLES 極數		8		
INSULATION CLASS 電機絶緣等級		ClassF		
SAFETY CLASS 防護等級		IP65		
ENVIRONMENT 使用環境		TEMPERATURE:-20℃~+40℃ HUMIDITY BELOW 90%RH NO DEWING 環境溫度：-20℃~+40℃ 環境濕度：相對濕度＜90%（不結霜條件）		
MOTOR WINDING PLUG 電機繞組插座	WINDING LEAD WIRE 繞組引綫	U	V	W	PE
	AERIAL PLUG SERIAL NUMBER 航插插座編號	2	3	4	1
	AMP PLUG SERIAL NUMBER 安普插座編號	1	2	3	4
INCREMENTAL ENCODER SOCKET(15PIN) 增量編碼器插座（15芯）	SIGNAL WIRE 信號引綫	5V 0V B Z- U Z U- A V W V- A- B- W- PE			
	PLUG SERIAL NUMBER 插座編號	2 3 4 5 6 7 8 9 10 11 12 13 14 15 1			
ABSOLUTE ENCODER SOCKET(7PIN) 絶對值編碼器插座（7芯）	SIGNAL WIRE 信號引綫	E- E+ SD- 0V SD+ +5V PE			
	PLUG SERIAL NUMBER 插座編號	2 3 4 5 6 7 1			
L WITHOUT BRAKE L不帶抱閘		150	172	182	
L WITH ELECTROMAGNETIC BRAKE L帶電磁抱閘		198	220	230	

110N SERIES SERVO MOTORS 110N系列伺服電機

⊙ DIMENSION:UNIT=mm/ 外形圖

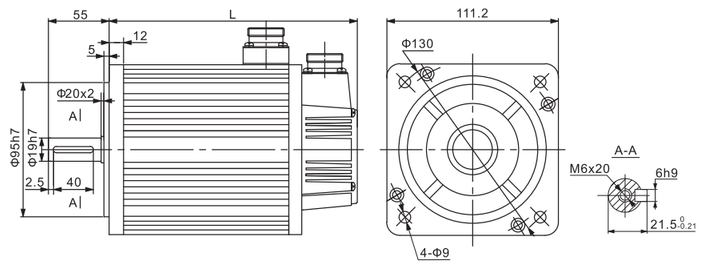

⊙ SPECIFICATIONS/ 技術參數

MOTOR MODEL 電機型號		SH4MN110A-020 FFI2D-01	SH4MN110A-040 DFI2D-01	SH4MN110A-040 FFI2D-01	SH4MN110A-050 FFI2D-01	SH4MN110A-060 DFI2D-01	SH4MN110A-060 FFI2D-01
RATED POWER(KW) 額定功率		0.6	0.8	1.2	1.5	1.2	1.8
RATED VOLTAGE(V) 額定綫電壓		220	220	220	220	220	220
RATED CURRENT(A) 額定綫電流		2.5	3.5	5.0	6.0	4.5	6.0
RATED SPEED(RPM) 額定轉速		3000	2000	3000	3000	2000	3000
RATED TORQUE(N.m) 額定力矩		2	4	4	5	6	6
PEAK TORQUE(N.m) 峰值力矩		6	12	12	15	12	18
VOLTAGE CONSTANT(V/1000r/min) 反電勢		56	79	54	62	83	60
TORQUE COEFFICIENT(N.m/A) 力矩系數		0.8	1.14	0.8	0.83	1.3	1.0
ROTOR INERTIA(KG.M²) 轉子慣量		$0.31x10^{-3}$	$0.54x10^{-3}$	$0.54x10^{-3}$	$0.63x10^{-3}$	$0.76x10^{-3}$	$0.76x10^{-3}$
LINE-LINE RESISTANCE（Ω） 繞組（綫間）電阻		3.6	2.41	1.09	1.03	1.46	0.81
LINE-LINE INDUCTANCE（mH） 繞組（綫間）電感		8.32	7.3	3.3	3.43	4.7	2.59
ELECTRICAL TIME-CONSTANT（ms） 電氣時間常數		2.3	3	3	3.33	3.2	3.2
WEIGHT（KG） 重量		4.5	6	6	6.8	7.9	7.9
ENCODER LINE NUMBER(PPR) 編碼器綫數		2500					
NUMBER OF POLES 極數		8					
INSULATION CLASS 電機絶緣等級		ClassF					
SAFETY CLASS 防護等級		IP65					
ENVIRONMENT 使用環境		TEMPERATURE:-20℃~+40℃ HUMIDITY BELOW 90%RH NO DEWING 環境溫度：-20℃~+40℃ 環境濕度：相對濕度＜90%（不結霜條件）					
MOTOR WINDING PLUG 電機繞組插座	WINDING LEAD WIRE 繞組引綫	U	V	W	PE		
	PLUG SERIAL NUMBER 插座編號	2	3	4	1		
PHOTOELECTRIC ENCODER SOCKET(15PIN) 光電脉衝編碼器插座（15芯）	SIGNAL WIRE 信號引綫	5V 0V A+ B+ Z+ A- B- Z- U+ V+ W+ U- V- W- PE					
	PLUG SERIAL NUMBER 插座編號	2 3 4 5 6 7 8 9 10 11 12 13 14 15 1					
ABSOLUTE ENCODER SOCKET(7PIN) 絶對值編碼器插座（7芯）	SIGNAL WIRE 信號引綫	E- E+ SD- 0V SD+ +5V PE					
	PLUG SERIAL NUMBER 插座編號	2 3 4 5 6 7 1					
RATED TORQUE(N.m) 額定力矩		2	4	5	6		
L WITHOUT BRAKE L不帶抱閘		159	189	204	219		
L WITH ELECTROMAGNETIC BRAKE L帶電磁抱閘		233	263	278	293		

130N SERIES SERVO MOTORS 130N系列伺服電機

⊙ DIMENSION:UNIT=mm/ 外形圖

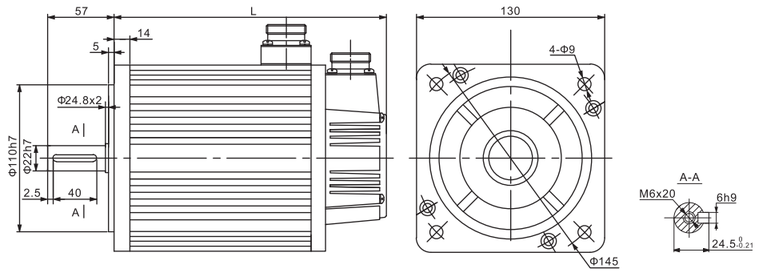

⊙ SPECIFICATIONS/ 技術參數

MOTOR MODEL 電機型號		SH4MN130A-040 EFI2D-01	SH4MN130A-050 EFI2D-01	SH4MN130A-060 EFI2D-01	SH4MN130A-077 EFI2D-01	SH4MN130A-100 BFI2D-01
RATED POWER(KW) 額定功率		1.0	1.3	1.5	2.0	1.0
RATED VOLTAGE(V) 額定綫電壓		220	220	220	220	220
RATED CURRENT(A) 額定綫電流		4.0	5.0	6.0	7.5	4.5
RATED SPEED(RPM) 額定轉速		2500	2500	2500	2500	1000
RATED TORQUE(N.m) 額定力矩		4	5	6	7.7	10
PEAK TORQUE(N.m) 峰值力矩		12	15	18	22	20
VOLTAGE CONSTANT(V/1000r/min) 反電勢		72	68	65	68	140
TORQUE COEFFICIENT(N.m/A) 力矩系數		1.0	1.0	1.0	1.03	2.2
ROTOR INERTIA(KG.M²) 轉子慣量		$0.85x10^{-3}$	$1.06x10^{-3}$	$1.26x10^{-3}$	$1.53x10^{-3}$	$1.94x10^{-3}$
LINE-LINE RESISTANCE（Ω） 繞組（綫間）電阻		2.76	1.84	1.21	1.01	2.7
LINE-LINE INDUCTANCE（mH） 繞組（綫間）電感		6.42	4.9	3.87	2.94	8.8
ELECTRICAL TIME-CONSTANT（ms） 電氣時間常數		2.32	2.66	3.26	2.91	3.26
WEIGHT（KG） 重量		6.2	6.6	7.4	8.3	10.2
ENCODER LINE NUMBER(PPR) 編碼器綫數		2500				
NUMBER OF POLES 極數		8				
INSULATION CLASS 電機絶緣等級		ClassF				
SAFETY CLASS 防護等級		IP65				
ENVIRONMENT 使用環境		TEMPERATURE:-20℃~+40℃ HUMIDITY BELOW 90%RH NO DEWING 環境溫度：-20℃~+40℃ 環境濕度：相對濕度＜90%（不結霜條件）				
MOTOR WINDING PLUG 電機繞組插座	WINDING LEAD WIRE 繞組引綫	U	V	W	PE	
	PLUG SERIAL NUMBER 插座編號	2	3	4	1	
PHOTOELECTRIC ENCODER SOCKET(15PIN) 光電脉衝編碼器插座（15芯）	SIGNAL WIRE 信號引綫	5V 0V A+ B+ Z+ A- B- Z- U+ V+ W+ U- V- W- PE				
	PLUG SERIAL NUMBER 插座編號	2 3 4 5 6 7 8 9 10 11 12 13 14 15 1				
ABSOLUTE ENCODER SOCKET(7PIN) 絶對值編碼器插座（7芯）	SIGNAL WIRE 信號引綫	E- E+ SD- 0V SD+ +5V PE				
	PLUG SERIAL NUMBER 插座編號	2 3 4 5 6 7 1				

130N SERIES SERVO MOTORS 130N系列伺服電機

⊙ SPECIFICATIONS/ 技術參數

MOTOR MODEL 電機型號		SH4MN130A-100 CFI2D-01	SH4MN130A-100 EFI2D-01	SH4MN130A-150 CFI2D-01	SH4MN130A-150 EFI2D-01
RATED POWER(KW) 額定功率		1.5	2.6	2.3	3.8
RATED VOLTAGE(V) 額定綫電壓		220	220	220	220
RATED CURRENT(A) 額定綫電流		6.0	10	9.5	13.5
RATED SPEED(RPM) 額定轉速		1500	2500	1500	2500
RATED TORQUE(N.m) 額定力矩		10	10	15	15
PEAK TORQUE(N.m) 峰值力矩		25	25	30	30
VOLTAGE CONSTANT(V/1000r/min) 反電勢		103	70	114	67
TORQUE COEFFICIENT(N.m/A) 力矩系數		1.67	1.0	1.58	1.11
ROTOR INERTIA(KG.M²) 轉子慣量		$1.94x10^{-3}$	$1.94x10^{-3}$	$2.77x10^{-3}$	$2.77x10^{-3}$
LINE-LINE RESISTANCE（Ω） 繞組（綫間）電阻		1.5	0.73	1.1	0.49
LINE-LINE INDUCTANCE（mH） 繞組（綫間）電感		4.37	2.45	4.45	1.68
ELECTRICAL TIME-CONSTANT（ms） 電氣時間常數		2.91	3.36	4.05	3.43
WEIGHT（KG） 重量		10.2	9.8	12.6	11.7
ENCODER LINE NUMBER(PPR) 編碼器綫數		2500			
NUMBER OF POLES 極數		8			
INSULATION CLASS 電機絶緣等級		ClassF			
SAFETY CLASS 防護等級		IP65			
ENVIRONMENT 使用環境		TEMPERATURE:-20℃~+40℃ HUMIDITY BELOW 90%RH NO DEWING 環境溫度：-20℃~+40℃ 環境濕度：相對濕度＜90%（不結霜條件）			
MOTOR WINDING PLUG 電機繞組插座	WINDING LEAD WIRE 繞組引綫	U	V	W	PE
	PLUG SERIAL NUMBER 插座編號	2	3	4	1
PHOTOELECTRIC ENCODER SOCKET(15PIN) 光電脉衝編碼器插座（15芯）	SIGNAL WIRE 信號引綫	5V 0V A+ B+ Z+ A- B- Z- U+ V+ W+ U- V- W- PE			
	PLUG SERIAL NUMBER 插座編號	2 3 4 5 6 7 8 9 10 11 12 13 14 15 1			
ABSOLUTE ENCODER SOCKET(7PIN) 絶對值編碼器插座（7芯）	SIGNAL WIRE 信號引綫	E- E+ SD- 0V SD+ +5V PE			
	PLUG SERIAL NUMBER 插座編號	2 3 4 5 6 7 1			

130N系列伺服電機

RATED TORQUE(N.m) 額定力矩	4	5	6	7.7	10			15	
					1000rpm	1500rpm	2500rpm	1500rpm	2500rpm
L WITHOUT BRAKE L不帶抱閘	166	171	179	192	213		209	241	231
L WITH ELECTROMAGNETIC BRAKE L帶電磁抱閘	223	228	236	249	294		290	322	312

150N SERIES SERVO MOTORS 150N系列伺服電機

⊙ DIMENSION:UNIT=mm/ 外形圖

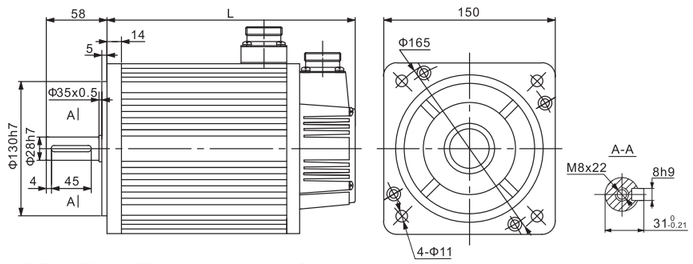

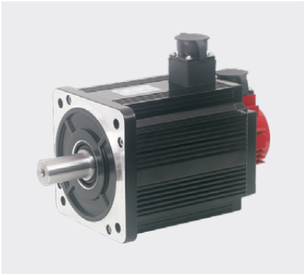

⊙ SPECIFICATIONS/ 技術參數

MOTOR MODEL 電機型號		SH4MN150A-150 EFI2D-01	SH4MN150A-150 DFI2D-01	SH4MN150A-180 DFI2D-01	SH4MN150A-230 DFI2D-01	SH4MN150A-270 DFI2D-01
RATED POWER(KW) 額定功率		3.8	3.0	3.6	4.7	5.5
RATED VOLTAGE(V) 額定綫電壓		220	220	220	220	220
RATED CURRENT(A) 額定綫電流		17	14	17	21	27
RATED SPEED(RPM) 額定轉速		2500	2000	2000	2000	2000
RATED TORQUE(N.m) 額定力矩		15	15	18	23	27
PEAK TORQUE(N.m) 峰值力矩		30	30	36	46	54
VOLTAGE CONSTANT(V/1000r/min) 反電勢		59	70	71	72	64
TORQUE COEFFICIENT(N.m/A) 力矩系數		0.88	1.07	1.05	1.09	1.0
ROTOR INERTIA(KG.M²) 轉子慣量		$3.88x10^{-3}$	$3.88x10^{-3}$	$4.6x10^{-3}$	$5.8x10^{-3}$	$6.8x10^{-3}$
LINE-LINE RESISTANCE（Ω） 繞組（綫間）電阻		0.23	0.34	0.255	0.2	0.125
LINE-LINE INDUCTANCE（mH） 繞組（綫間）電感		1.08	1.55	1.3	1.06	0.7
ELECTRICAL TIME-CONSTANT（ms） 電氣時間常數		4.7	4.56	5.1	5.3	5.6
WEIGHT（KG） 重量		15	15	17	20.4	22.7
ENCODER LINE NUMBER(PPR) 編碼器綫數		2500				
NUMBER OF POLES 極數		8				
INSULATION CLASS 電機絶緣等級		ClassF				
SAFETY CLASS 防護等級		IP65				
ENVIRONMENT 使用環境		TEMPERATURE:-20℃~+40℃ HUMIDITY BELOW 90%RH NO DEWING 環境溫度：-20℃~+40℃ 環境濕度：相對濕度＜90%（不結霜條件）				
MOTOR WINDING PLUG 電機繞組插座	WINDING LEAD WIRE 繞組引綫	U	V	W	PE	
	PLUG SERIAL NUMBER 插座編號	2	3	4	1	
INCREMENTAL ENCODER SOCKET(15PIN) 增量編碼器插座（15芯）	SIGNAL WIRE 信號引綫	5V 0V A+ B+ Z+ A- B- Z- U+ V+ W+ U- V- W- PE				
	PLUG SERIAL NUMBER 插座編號	2 3 4 5 6 7 8 9 10 11 12 13 14 15 1				
ABSOLUTE ENCODER SOCKET(7PIN) 絶對值編碼器插座（7芯）	SIGNAL WIRE 信號引綫	E- E+ SD- 0V SD+ +5V PE				
	PLUG SERIAL NUMBER 插座編號	2 3 4 5 6 7 1				
RATED TORQUE(N.m) 額定力矩		15	18	23	27	
L WITHOUT BRAKE L不帶抱閘		230	230	248	278	302
L WITH ELECTROMAGNETIC BRAKE L帶電磁抱閘		303	303	321	351	375

180N SERIES SERVO MOTORS 180N系列伺服電機

⊙ DIMENSION:UNIT=mm/ 外形圖

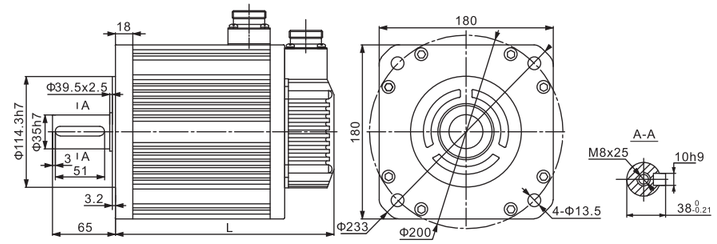

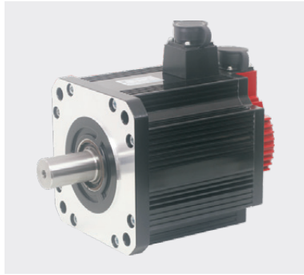

⊙ SPECIFICATIONS/ 技術參數

MOTOR MODEL 電機型號		SH4MN180A-172 CF(G)I2D-01	SH4MN180A-190 CF(G)I2D-01	SH4MN180A-215 DF(G)I2D-01	SH4MN180A-270 BF(G)I2D-01
RATED POWER(KW) 額定功率		2.7	3.0	4.5	2.9
RATED VOLTAGE(V) 額定綫電壓		220 380	220 380	220 380	220 380
RATED CURRENT(A) 額定綫電流		10.5 6.5	12 7.5	16 9.5	12 7.5
RATED SPEED(RPM) 額定轉速		1500	1500	2000	1000
RATED TORQUE(N.m) 額定力矩		17.2	19	21.5	27
PEAK TORQUE(N.m) 峰值力矩		43	47	53	67
VOLTAGE CONSTANT(V/1000r/min) 反電勢		112 167	97 170	84 140	138 224
TORQUE COEFFICIENT(N.m/A) 力矩系數		1.64 2.65	1.58 2.5	1.34 2.26	2.25 3.6
ROTOR INERTIA(KG.M²) 轉子慣量		$6.5x10^{-3}$	$7.0x10^{-3}$	$7.96x10^{-3}$	$9.64x10^{-3}$
LINE-LINE RESISTANCE（Ω） 繞組（綫間）電阻		0.7 1.47	0.4 1.23	0.24 0.71	0.48 1.37
LINE-LINE INDUCTANCE（mH） 繞組（綫間）電感		3.5 7.8	2.42 7.3	1.45 4	3.26 8.6
ELECTRICAL TIME-CONSTANT（ms） 電氣時間常數		5 5.3	6 5.93	6 5.6	6.79 6.27
WEIGHT（KG） 重量		19.5	20.5	22.2	25.5
ENCODER LINE NUMBER(PPR) 編碼器綫數		2500			
NUMBER OF POLES 極數		8			
INSULATION CLASS 電機絶緣等級		ClassF			
SAFETY CLASS 防護等級		IP65			
ENVIRONMENT 使用環境		TEMPERATURE:-20℃~+40℃ HUMIDITY BELOW 90%RH NO DEWING 環境溫度：-20℃~+40℃ 環境濕度：相對濕度＜90%（不結霜條件）			
MOTOR WINDING PLUG 電機繞組插座	WINDING LEAD WIRE 繞組引綫	U	V	W	PE
	PLUG SERIAL NUMBER 插座編號	2	3	4	1
PHOTOELECTRIC ENCODER SOCKET(15PIN) 光電脉衝編碼器插座（15芯）	SIGNAL WIRE 信號引綫	5V 0V A+ B+ Z+ A- B- Z- U+ V+ W+ U- V- W- PE			
	PLUG SERIAL NUMBER 插座編號	2 3 4 5 6 7 8 9 10 11 12 13 14 15 1			
ABSOLUTE ENCODER SOCKET(7PIN) 絶對值編碼器插座（7芯）	SIGNAL WIRE 信號引綫	E- E+ SD- 0V SD+ +5V PE			
	PLUG SERIAL NUMBER 插座編號	2 3 4 5 6 7 1			

180N SERIES SERVO MOTORS 180N系列伺服電機

⊙ SPECIFICATIONS/ 技術參數

MOTOR MODEL 電機型號		SH4MN180A-270 CF(G)I2D-01	SH4MN180A-350 BF(G)I2D-01	SH4MN180A-350 CF(G)I2D-01	SH4MN180A-480 CF(G)I2D-01
RATED POWER(KW) 額定功率		4.3	3.7	5.5	7.5
RATED VOLTAGE(V) 額定綫電壓		220 380	220 380	220 380	220 380
RATED CURRENT(A) 額定綫電流		16 10	16 10	24 12	32 20
RATED SPEED(RPM) 額定轉速		1500	1000	1500	1500
RATED TORQUE(N.m) 額定力矩		27	35	35	48
PEAK TORQUE(N.m) 峰值力矩		67	70	70	96
VOLTAGE CONSTANT(V/1000r/min) 反電勢		103 172	134 223	90 181	94 156
TORQUE COEFFICIENT(N.m/A) 力矩系數		1.69 2.7	2.2 3.5	1.45 2.9	1.5 2.4
ROTOR INERTIA(KG.M²) 轉子慣量		$9.64x10^{-3}$	$12.25x10^{-3}$	$12.25x10^{-3}$	$16.72x10^{-3}$
LINE-LINE RESISTANCE（Ω） 繞組（綫間）電阻		0.28 0.796	0.31 0.93	0.14 0.62	0.104 0.273
LINE-LINE INDUCTANCE（mH） 繞組（綫間）電感		1.74 4.83	2.11 5.86	1.0 4	0.77 2.14
ELECTRICAL TIME-CONSTANT（ms） 電氣時間常數		6.2 6	6.8 6.3	7.14 6.45	7.4 7.8
WEIGHT（KG） 重量		25.5	30.5	30.5	40
ENCODER LINE NUMBER(PPR) 編碼器綫數		2500			
NUMBER OF POLES 極數		8			
INSULATION CLASS 電機絶緣等級		ClassF			
SAFETY CLASS 防護等級		IP65			
ENVIRONMENT 使用環境		TEMPERATURE:-20℃~+40℃ HUMIDITY BELOW 90%RH NO DEWING 環境溫度：-20℃~+40℃ 環境濕度：相對濕度＜90%（不結霜條件）			
MOTOR WINDING PLUG 電機繞組插座	WINDING LEAD WIRE 繞組引綫	U V W PE			
	PLUG SERIAL NUMBER 插座編號	2 3 4 1			
PHOTOELECTRIC ENCODER SOCKET(15PIN) 光電脉衝編碼器插座（15芯）	SIGNAL WIRE 信號引綫	5V 0V A+ B+ Z+ A- B- Z- U+ V+ W+ U- V- W- PE			
	PLUG SERIAL NUMBER 插座編號	2 3 4 5 6 7 8 9 10 11 12 13 14 15 1			
ABSOLUTE ENCODER SOCKET(7PIN) 絶對值編碼器插座（7芯）	SIGNAL WIRE 信號引綫	E- E+ SD- 0V SD+ +5V PE			
	PLUG SERIAL NUMBER 插座編號	2 3 4 5 6 7 1			

180N系列伺服電機

RATED TORQUE(N.m) 額定力矩	17.2 N.m	19 N.m	21.5 N.m	27 N.m	35 N.m	48 N.m
L WITHOUT BRAKE L不帶抱閘	226	232	243	262	292	346
L WITH ELECTROMAGNETIC BRAKE L帶電磁抱閘	298	304	315	334	364	418

220N SERIES SERVO MOTORS 220N系列伺服電機

⊙ DIMENSION:UNIT=mm/ 外形圖

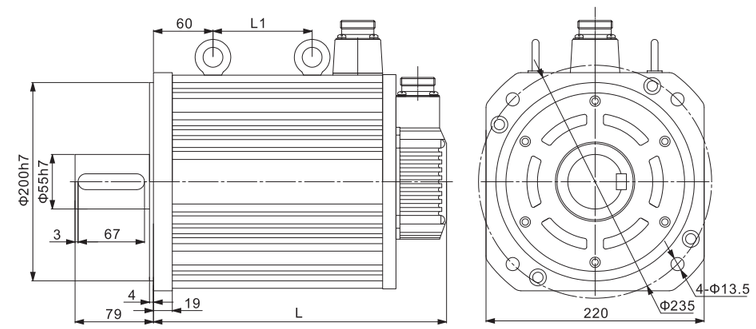

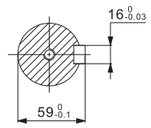

电机型号 MOTOR MODEL	67N	95.5N
L	301	363
L1	100	162

⊙ SPECIFICATIONS/ 技術參數

MOTOR MODEL 電機型號		SH4MN220A-670 BFI2D-01	SH4MN220A-955 CFI2D-01
RATED POWER(KW) 額定功率		7.0	11
RATED VOLTAGE(V) 額定綫電壓		220	220
RATED CURRENT(A) 額定綫電流		31.3	67
RATED SPEED(RPM) 額定轉速		1000	1500
RATED TORQUE(N.m) 額定力矩		67	95.5
PEAK TORQUE(N.m) 峰值力矩		150	240
VOLTAGE CONSTANT(V/1000r/min) 反電勢		140	95
TORQUE COEFFICIENT(N.m/A) 力矩系數		2.1	1.42
ROTOR INERTIA(KG.M²) 轉子慣量		$177x10^{-4}$	$248x10^{-4}$
LINE-LINE RESISTANCE（Ω） 繞組（綫間）電阻		0.133	0.05
LINE-LINE INDUCTANCE（mH） 繞組（綫間）電感		3.8	1.2
ELECTRICAL TIME-CONSTANT（ms） 電氣時間常數		28.5	24
WEIGHT（KG） 重量		50	73
ENCODER LINE NUMBER(PPR) 編碼器綫數		2500	
NUMBER OF POLES 極數		8	
INSULATION CLASS 電機絶緣等級		ClassF	
SAFETY CLASS 防護等級		IP65	
ENVIRONMENT 使用環境		TEMPERATURE:-20℃~+40℃ HUMIDITY BELOW 90%RH NO DEWING 環境溫度：-20℃~+40℃ 環境濕度：相對濕度＜90%（不結霜條件）	
MOTOR WINDING PLUG 電機繞組插座	WINDING LEAD WIRE 繞組引綫	U V W PE	
	PLUG SERAIL NUMBER 插座編號	2 3 4 1	
PHOTOELECTRIC ENCODER SOCKET(15PIN) 光電脉衝編碼器插座（15芯）	SIGNAL WIRE 信號引綫	5V 0V A B Z A- B- Z- U V W U- V- W- PE	
	PLUG SERIAL NUMBER 插座編號	2 3 4 5 6 7 8 9 10 11 12 13 14 15 1	
ABSOLUTE ENCODER SOCKET(7PIN) 絶對值編碼器插座（7芯）	SIGNAL WIRE 信號引綫	E- E+ SD- 0V SD+ +5V PE	
	PLUG SERIAL NUMBER 插座編號	2 3 4 5 6 7 1	

AC SERVO MOTOR

SERVO DRIVER

伺服驅動器

共同引領世界
Drive the world together

➤ SERVO DRIVER 伺服驅動器

HM	-	L	S	30	P	I
1		2	3	4	5	6

1	Serial number 系列號	HM: M series servo driver M系列伺服驅動器
		HK: K series servo driver K系列伺服驅動器
		HY: Y series servo driver Y系列伺服驅動器
		HD: D series servo driver D系列伺服驅動器
		HS: S series servo driver S系列伺服驅動器
		HE: E series servo driver E系列伺服驅動器
2	Voltage grade 電壓等級	L: 1-Phase 220V/3-Phase 220V 單相220V/三相220V H: 3-Phase 380V 三相380V
3	Serial number 驅動軸數	S: Single shaft 單軸 D: Doble-shaft 雙軸 T: Three-shaft 三軸
4	Serial number 功率模塊電流	15: 15A 20: 20A 30: 30A 50: 50A 75: 75A xx: xxA
5	Input signal type 輸入信號類型	P: Pulse 脉衝 A: Analog 模擬量 C: CANopen E: EtherCAT M: Modbus M2: MECHATROLINKⅡ M3: MECHATROLINKⅢ
6	Feedback devices 反饋器件	I: Photoelectric incremental encoder 增量式編碼器
		A: Photoelectric incremental encoder 絶對值編碼器

PRODUCT DESCRIPTION
產品簡介

Since the early 1980s, AC servo technology is becoming more mature, and the performance is continually improving. Now it is widely used in numerically-controlled machine tool, printing and packing machinery, textile machinery, automatic line and other field. H series is a new generation and self-developed ac servo driver. We are mainly adopting the newest 32-bit DSP as the core remote computing unit, using the complex programmable device EPLD and mitsubishi power module. Advantages: high integration, small volume, fast response, perfect protection and high reliability.

交流伺服技術自八十年代初發展至今，技術日益成熟，性能不斷提高。現廣泛應用于數控機床，印刷包裝機械，紡織機械，自動化生産綫等領域， H 系列交流伺服是本公司自主研發的新一代交流伺服驅動器，主要采用最新的32位DSP作爲核心運算單元，并采用了復雜可編程器件EPLD三菱智能功率模塊，具有集成度高，體積小，響應速度快，保護完善，可靠性高等一系列優點。

HM SERIES SERVO DRIVER　　HM系列伺服驅動器

HM系列
伺服驅動器

【POWER RANGE 功率範圍】

220V 0.2KW~5.5KW

【PRODUCT FEATURE 產品特色】

- ▲ Can support incremental photoelectric 2500 line and magnetic 2500 line encoder.
  可支持增量式光電2500綫和磁編2500綫編碼器
- ▲ Parameter grouping settings.
  參數分組化設置
- ▲ Position , speed command fast tracking.
  位置、速度指令快速跟踪
- ▲ The control mode can be arbitrarily switched online.
  控制模式在綫任意切換
- ▲ Built-in regenerative resistance, limited absorption of regenerative energy.
  內置再生電阻，有效吸收再生能量
- ▲ Speed reaction frequency 500 Hz, with 3 times overload capacity, can be set to 2 level filter, fully improve the response performance of the servo.
  實現速度響應頻率500Hz、具備3倍過載能力、可設置2級濾波器，全方面提高伺服的響應性能。
- ▲ Protection functions such as overspeed, overvoltage, and undervoltage of optical power supply, overcurrent, overload, abnormal encoder, and abnormal position.
  超速、主電源過壓欠壓、過流、過載、編碼器异常、位置超差等保護功能
- ▲ Position and internal speed control, simple and convenient.
  位置和內部速度控制，簡單方便
- ▲ 6-bit display LED, built-in keyboard.
  6位顯示LED，內置操作鍵盤

INSTALLATION DIMENSION DRAWING　　安裝尺寸圖

3 Phase AC220V HM-LS30PI　Output power: 200W~2.3KW
三相AC220V HM–LS30PI　輸出功率：200W~2.3KW

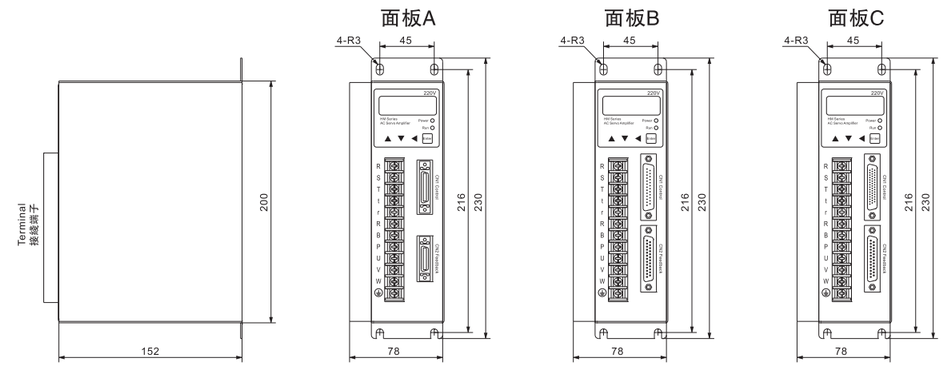

3 Phase AC220V HM-LS50PI　Output power: 1.5KW~5.5KW
三相AC220V HM–LS50PI　輸出功率：1.5KW~5.5KW

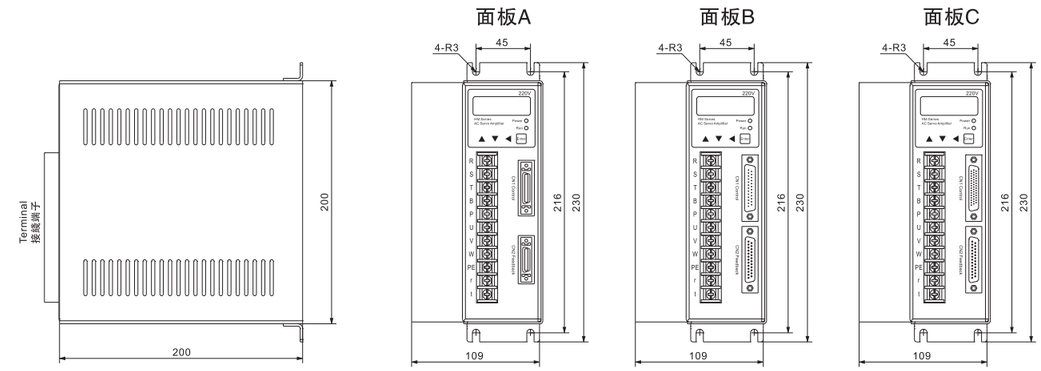

HK SERIES SERVO DRIVER　　HK系列伺服驅動器

HK系列
伺服驅動器

【POWER RANGE 功率範圍】

220V 0.2KW~2.5KW

【PRODUCT FEATURE 產品特色】

- ▲ Can support incremental photoelectric 2500 line and magnetic 2500 line encoder.
  可支持增量式光電2500綫和磁編2500綫編碼器
- ▲ Parameter grouping settings.
  參數分組化設置
- ▲ Position , speed command fast tracking.
  位置、速度指令快速跟踪
- ▲ The control mode can be arbitrarily switched online.
  控制模式在綫任意切換
- ▲ Built-in regenerative resistance, limited absorption of regenerative energy.
  內置再生電阻，有效吸收再生能量
- ▲ Speed reaction frequency 500 Hz, with 3 times overload capacity, can be set to 2 level filter, fully improve the response performance of the servo.
  實現速度響應頻率500Hz、具備3倍過載能力、可設置2級濾波器，全方面提高伺服的響應性能。
- ▲ Protection functions such as overspeed, overvoltage, and undervoltage of optical power supply, overcurrent, overload, abnormal encoder, and abnormal position.
  超速、主電源過壓欠壓、過流、過載、編碼器异常、位置超差等保護功能
- ▲ Position and internal speed control, simple and convenient.
  位置和內部速度控制，簡單方便
- ▲ 6-bit display LED, built-in keyboard.
  6位顯示LED，內置操作鍵盤

INSTALLATION DIMENSION DRAWING　　安裝尺寸圖

3 Phase AC220V HK-LS30PI　Output power: 200W~750W
三相AC220V HK–LS30PI　輸出功率：200W~750W

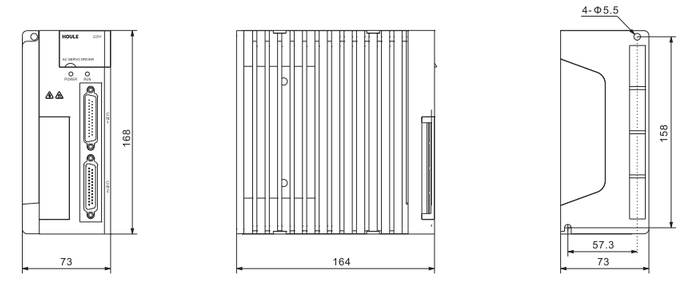

3 Phase AC220V HK-LS30PI　Output power: 1.0KW~2.5KW
三相AC220V HK–LS30PI　輸出功率：1.0KW~2.5KW

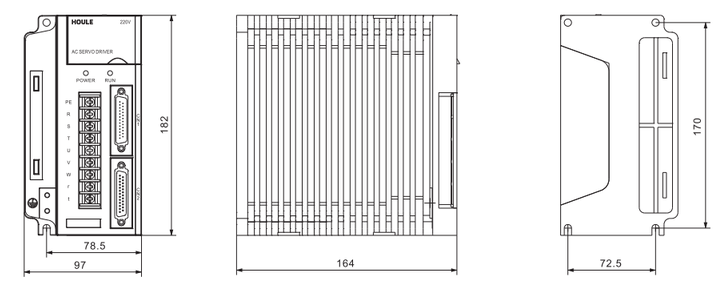

HY SERIES SERVO DRIVER　　HY系列伺服驅動器

HY系列
伺服驅動器

【POWER RANGE 功率範圍】

220V 0.2KW~5.5KW

【PRODUCT FEATURE 產品特色】

- ▲ Can support 2500 line incremental encoder and 17 bit absolute encoder.
  可支持2500綫增量式編碼器和17位絶對式編碼器
- ▲ Support RS-232 and RS-485 communication.
  支持RS-232和RS-485通信
- ▲ Parameter grouping settings.
  參數分組化設置
- ▲ I/O functions can be customized.
  支持輸入輸出IO功能自定義
- ▲ The control mode can be arbitrarily switched online.
  控制模式在綫任意切換
- ▲ Position and internal speed control, simple and convenient.
  位置和内部速度控制，簡單方便
- ▲ Energy consumption braking through internal/external brake resistors.
  通過内置/外置制動電阻進行能耗制動
- ▲ Speed reaction frequency 500 Hz, with 3 times overload capacity, can be set to 2 level filter, fully improve the response performance of the servo.
  實現速度響應頻率500Hz、具備3倍過載能力、可設置2級濾波器，全方面提高伺服的響應性能。
- ▲ Protection functions such as overspeed, overvoltage, and undervoltage of optical power supply, overcurrent, overload, abnormal encoder, and abnormal position.
  超速、主電源過壓欠壓、過流、過載、編碼器异常、位置超差等保護功能
- ▲ 5-bit display LED, built-in keyboard.
  5位顯示LED，内置操作鍵盤

INSTALLATION DIMENSION DRAWING　　安裝尺寸圖

3 Phase AC220V HY-LS15PI　Output power: 200W~750W
三相AC220V HY–LS15PI　輸出功率：200W~750W

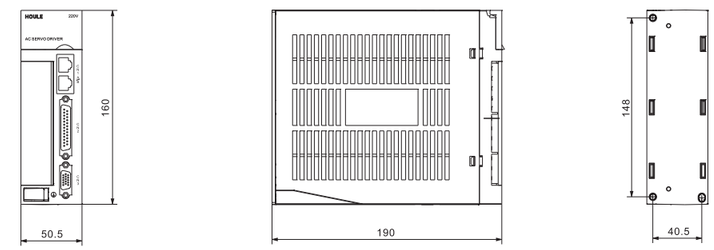

3 Phase AC220V HY-LS30PI　Output power: 1.0KW~2.3KW
三相AC220V HY–LS30PI　輸出功率：1.0KW~2.3KW

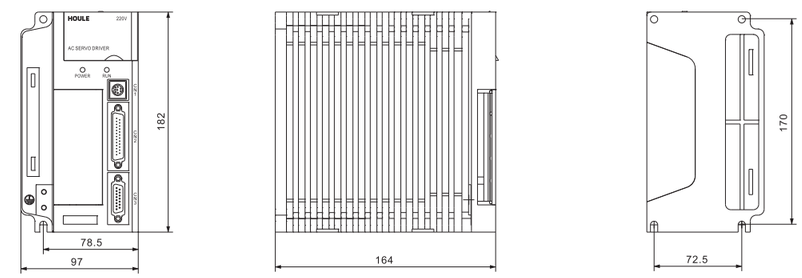

3 Phase AC220V HY-LS50PI　Output power: 2.5KW~5.5KW
三相AC220V HY–LS50PI　輸出功率：2.5KW~5.5KW

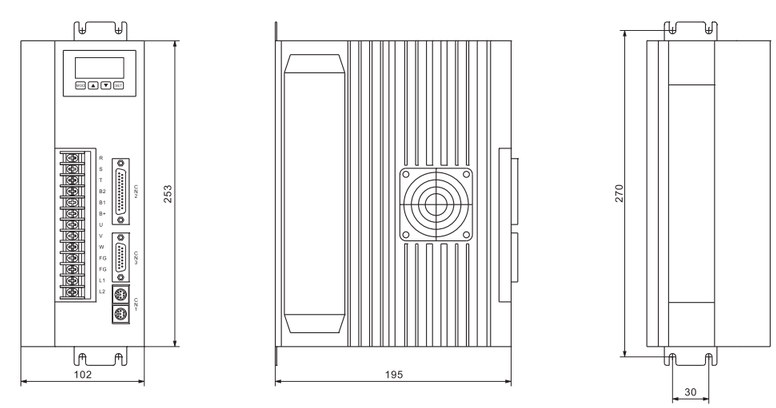

HD SERIES SERVO DRIVER　　HD系列伺服驅動器

HD系列
伺服驅動器

【POWER RANGE 功率範圍】

220V 50W~3.0KW

【PRODUCT FEATURE 產品特色】

- ▲ Can support 2500 line incremental encoder and 17/23 bit absolute encoder.
  可支持2500綫增量式編碼器和17/23位絶對式編碼器
- ▲ Support EtherCAT communication protocol, and addresses are automatically assigned through the master station.
  支持EtherCAT通信協議，地址通過主站自動分配
- ▲ Speed reaction frequency 500 Hz, with 3 times overload capacity, can be set to 2 level filter, fully improve the response performance of the servo.
  實現速度響應頻率500Hz、具備3倍過載能力、可設置2級濾波器，全方面提高伺服的響應性能。
- ▲ 8 single-ended common-positive isolation input function, the input frequency is 10KHz, the input voltage is 24V.
  8路單端共陽隔離輸入功能，輸入頻率最大爲10KHz，輸入電壓24V
- ▲ 6 optical coupler isolated outputs, the maximum output capacity is 50mA, the maximum voltage is 30VDC.
  6路光耦隔離輸出，輸出能力最大50mA，最大耐壓30VDC
- ▲ The control mode can be arbitrarily switched online.
  控制模式在綫任意切換
- ▲ Energy consumption braking through internal/external brake resistors.
  通過内置/外接制動電阻進行能耗制動
- ▲ Protection functions such as overspeed, overvoltage, and undervoltage of optical power supply, overcurrent, overload, abnormal encoder, and abnormal position.
  超速、主電源過壓欠壓、過流、過載、編碼器异常、位置超差等保護功能
- ▲ Position and internal speed control, simple and convenient.
  位置和内部速度控制，簡單方便
- ▲ 5-bit display LED, built-in keyboard.
  5位顯示LED，内置操作鍵盤

INSTALLATION DIMENSION DRAWING　　安裝尺寸圖

3 Phase AC220V HD-LS15PI　Output power: 50W~750W
三相AC220V HD–LS15PI　輸出功率：50W~750W

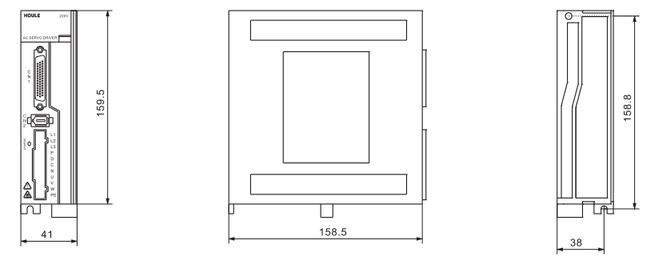

3 Phase AC220V HD-LS30PI　Output power: 1.0KW~3.0W
三相AC220V HD–LS30PI　輸出功率：1.0KW~3.0KW

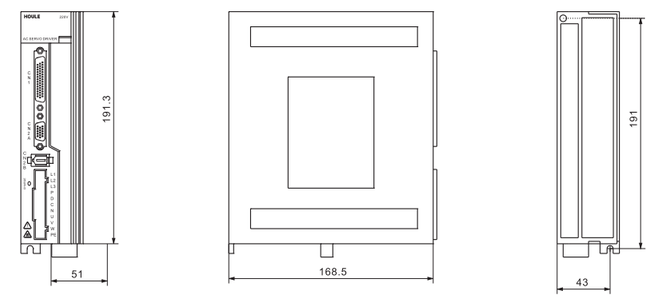

HS SERIES SERVO DRIVER　　HS系列伺服驅動器

HS系列
伺服驅動器

【POWER RANGE 功率範圍】

220V 0.2KW~5.5KW

【PRODUCT FEATURE 產品特色】

- ▲ Can support 2500 line incremental encoder and 17/23 bit absolute encoder.
  可支持2500綫增量式編碼器和17/23位絶對式編碼器
- ▲ Support RS-232 and RS-485 communication, address through parameter setting.
  支持RS-485通信，地址通過參數設定
- ▲ Support CAN communication, address through parameter setting.
  支持CAN通信，地址通過參數設定
- ▲ Support Yaskawa M2 communication, address through parameter setting.
  支持安川M2通信，地址通過參數設定
- ▲ Built-in gain automatic tuning function.
  内置增益自動調諧功能
- ▲ Energy consumption braking through internal/external brake resistors.
  通過内置/外接制動電阻進行能耗制動
- ▲ Speed reaction frequency 500 Hz, with 3 times overload capacity, can be set to 2 level filter, fully improve the response performance of the servo.
  實現速度響應頻率500Hz、具備3倍過載能力、可設置2級濾波器，全方面提高伺服的響應性能。
- ▲ Protection functions such as overspeed, overvoltage, and undervoltage of optical power supply, overcurrent, overload, abnormal encoder, and abnormal position.
  超速、主電源過壓欠壓、過流、過載、編碼器异常、位置超差等保護功能
- ▲ Position and internal speed control, simple and convenient.
  位置和内部速度控制，簡單方便
- ▲ 5-bit display LED, built-in keyboard.
  5位顯示LED，内置操作鍵盤

INSTALLATION DIMENSION DRAWING　　安裝尺寸圖

3 Phase AC220V HS-LS15PI　Output power: 200W~400W
三相AC220V HS–LS15PI　輸出功率：200W~400W

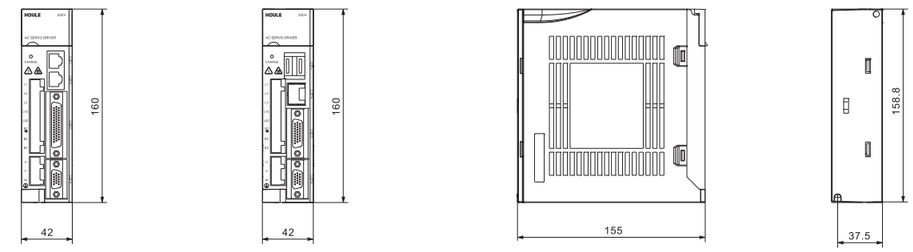

3 Phase AC220V HS-LS20PI　Output power: 750W~1000W
三相AC220V HS–LS20PI　輸出功率：750W~1000W

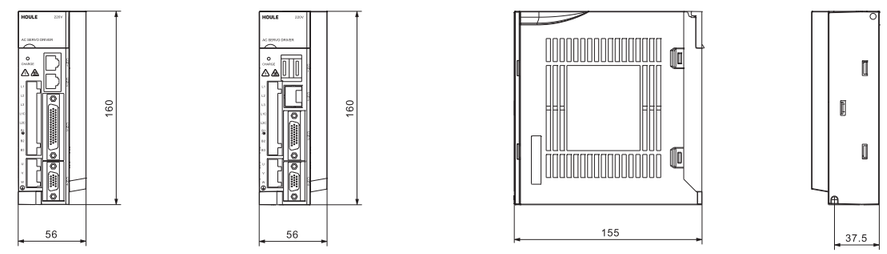

3 Phase AC220V HS-LS30PI　Output power: 1KW~2.3KW
三相AC220V HS–LS30PI　輸出功率：1KW~2.3KW

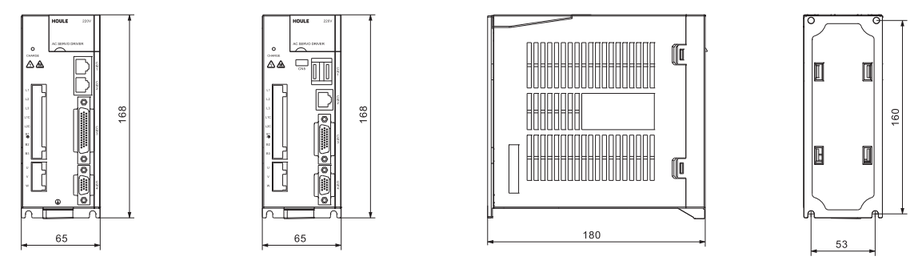

3 Phase AC220V HS-LS50/75PI　Output power: 2KW~5.5KW
三相AC220V HS–LS50/75PI　輸出功率：2KW~5.5KW

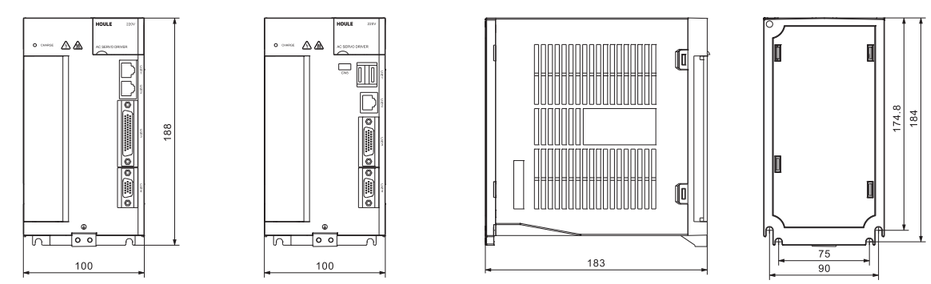

HE SERIES SERVO DRIVER　　HE系列伺服驅動器

HE系列
伺服驅動器

【POWER RANGE 功率範圍】

220V 0.2KW~5.5KW

【PRODUCT FEATURE 產品特色】

- ▲ Can support 2500 line incremental encoder and 17/23 bit absolute encoder.
  可支持2500綫增量式編碼器和17/23位絶對式編碼器
- ▲ Support RS-232 and RS-485 communication, address through parameter setting.
  支持RS-485通信，地址通過參數設定
- ▲ Support EtherCAT communication protocol, and addresses are automatically assigned through the master station.
  支持EtherCAT通信協議，地址通過主站自動分配
- ▲ Support CAN communication, address through parameter setting.
  支持CAN通信，地址通過參數設定
- ▲ Built-in gain automatic tuning function.
  内置增益自動調諧功能
- ▲ Energy consumption braking through internal/external brake resistors.
  通過内置/外接制動電阻進行能耗制動
- ▲ Speed reaction frequency 500 Hz, with 3 times overload capacity, can be set to 2 level filter, fully improve the response performance of the servo.
  實現速度響應頻率500Hz、具備3倍過載能力、可設置2級濾波器，全方面提高伺服的響應性能。
- ▲ Protection functions such as overspeed, overvoltage, and undervoltage of optical power supply, overcurrent, overload, abnormal encoder, and abnormal position.
  超速、主電源過壓欠壓、過流、過載、編碼器异常、位置超差等保護功能
- ▲ Position and internal speed control, simple and convenient.
  位置和内部速度控制，簡單方便
- ▲ 5-bit display LED, built-in keyboard.
  5位顯示LED，内置操作鍵盤

INSTALLATION DIMENSION DRAWING　　安裝尺寸圖

3 Phase AC220V HE-LS30PI　Output power: 200W~750W
三相AC220V HE–LS30PI　輸出功率：200W~750W

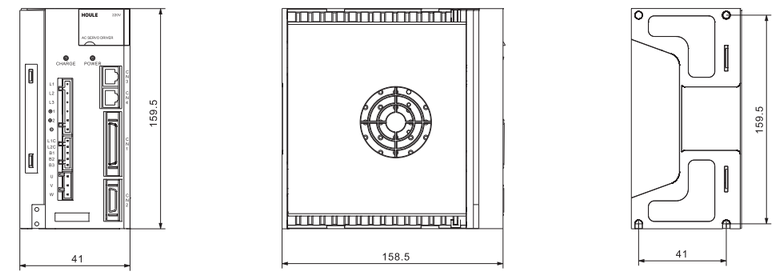

3 Phase AC220V HE-LS75PI　Output power: 2KW~5.5KW
三相AC220V HE–LS75PI　輸出功率：2KW~5.5KW

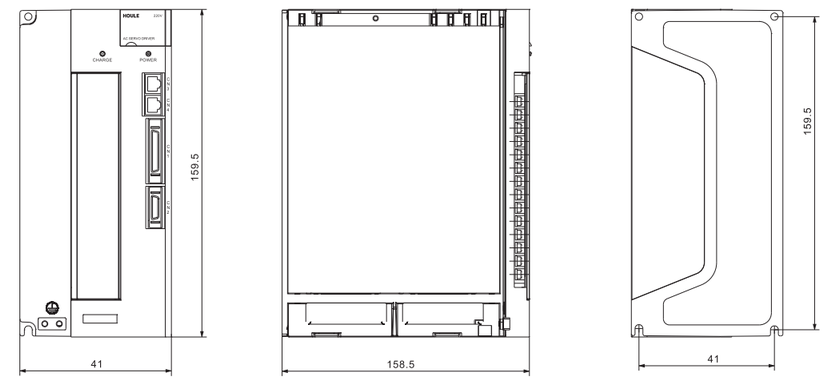

COUNTRIES VOLTAGE 各國電壓表

COUNTRY 國名	HZ 頻率	1-PHASE 單相	3-PHASE 三相	COUNTRY 國名	HZ 頻率	1-PHASE 單相	3-PHASE 三相
Argentina 阿根廷	50	220	220/380	Japan 日本	50/60	100/200	200/400
Australia 澳洲	50	240	240/415	Kuwait 科威特	50	100/200	200
Austria 奧地利	50	230	400	Lebanon 黎巴嫩	50	110/200	220/380
Bangladesh 孟加拉	50	230	400	Malaysia 馬來西亞	50	240	415
Belgium 比利時	50	230	400	Netherlands 荷蘭	50	230	400
Brazil 巴西	60	110/220 127	220/380	New Zealand 新西蘭	50	230	230/415
Burma 緬甸	50	230	230/440	Pakistan 巴勒斯坦	50	230	220/380 230/400
Cambodia 高棉	50	120	220/380	Saudi-arabia 沙特阿拉伯	50	127/220	220/380
					60		230/400
Chile 智利	50	220	220/380	Syris 叙利亞	50	115/200	220/380
China 中國	50	220	220/380	Singapore 新加坡	50	230	400
CzechRepublic 捷克	50	120/220	220/380	South-africa 南非	50	220/230	220/380
							230/400
Denmark 丹麥	50	230	400	Spain 西班牙	50	127/230	220/400
Egypt 埃及	50	220	220/380	Switzerland 瑞士	50	230	400
Finland 芬蘭	50	220	220/380	Thailand 泰國	50	220	220/380
France 法國	50	115/127/220	220/380	Turkey 土耳其	50	127/220/230	220/380
Germany 德國	50	110/220	220/380	U.K. 英國	50	230	400
Greece 希臘	50	230	400	Viet-Nam 越南	50	220	380
Norway 挪威	50	220/230	380	Canada 加拿大	60	120/347	208/240/600
Hungary 匈牙利	50	220	380	Colombia 哥倫比亞	60	110/220	220/380
Iceland 冰島	50	220	220/380	Cuba 古巴	60	115/120	240
India 印度	50	240	240/415	Ecuador 厄瓜多爾	60	120/127	208/220
Indonesia 印尼	50	220	380	Korea 韓國	60	110/200	220/380
Iraq 伊拉克	50	220	220/380	Peru 秘魯	60	110/220	220
Israel 以色列	50	230	230/400	Philippines 菲律賓	60	110/220	220/440
Italy 意大利	50	230	400	U.S.A. 美國	60	115	230

HOULE PRECISION TRANSMISSION

CUSTOMER PREEMPTION [服務客戶]
EMPLOYEE CONSIDERATION [提升員工]
TECHNOLOGY INNOVATION [發展企業]

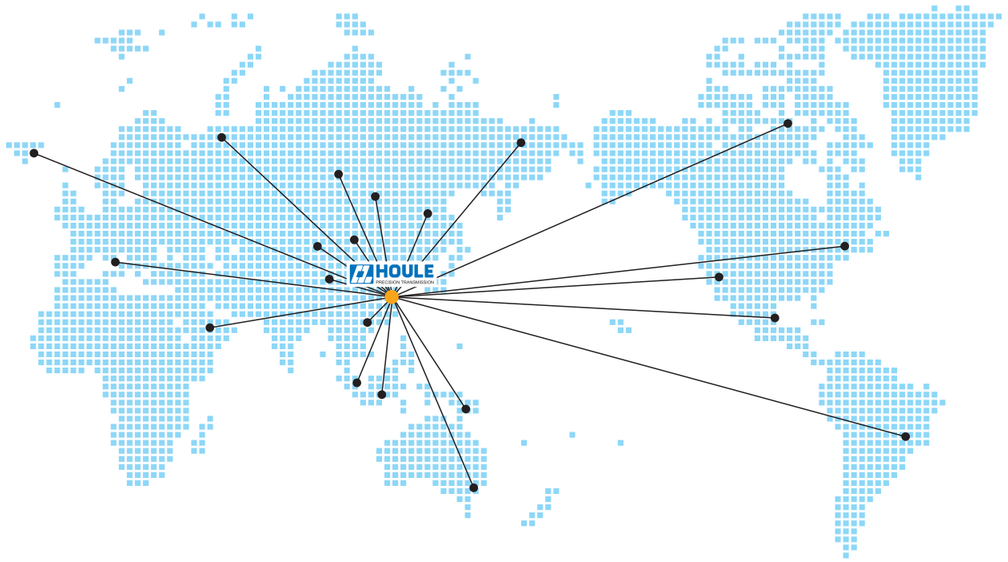

HOULE is always by your side wherever you are